ROTA THW3

Komplett abgedichtetes Backenschnellwechselfutter mit Dauerschmierung für konstante Spannkräfte

Konstante Spannkräfte, minimaler Wartungsaufwand sowie eine hohe Energieeffizienz und das alles bei einem Kraftspannfutter mit Backenschnellwechselsystem – genau das verspricht das neue ROTA THW3. Ein patentiertes Dichtsystem an den Schubbacken sowie am Ausklinkmechanismus verhindert, dass Fett ausgespült wird und Spannkraft schleichend verloren geht. Zusätzlich verhindert die Abdichtung, dass feine Späne oder Schmutz in den Futterkörper eindringen, was dieses Futter noch breiter einsetzbar macht.

Das integrierte Backenschnellwechselsystem sowie modular auswechselbare Schutzbüchsen ermöglichen dem Anwender, das Futter schnell und einfach an neue Spannaufgaben anzupassen. Insbesondere bei kleinen Losgrößen ein nicht unerheblicher Produktivitätsbooster. Bestehende Backen des Vorgängers ROTA THW plus sowie ROTA THW können 1 : 1 in der neuen Generation verwendet werden.

ROTA THW3

Completely sealed jaw quick-change chuck with permanent lubrication for constantly high clamping forces

Constant clamping forces, minimal maintenance costs and high energy efficiency, all of this combined in a power lathe chuck with a jaw quick-change system – that's exactly what the new ROTA THW3 promises. A patented sealing system on the pushing jaws as well as on the release mechanism prevents grease from being rinsed out resulting in a gradual loss of clamping force. In addition, the seal prevents fine chips or dirt from penetrating into the chuck body, making this chuck more versatile in use.

The integrated jaw quick-change system as well as the modular exchangeable center sleeve enable the user to quickly and easily adapt the chuck to new clamping tasks. This boosts productivity considerably, especially for small lot sizes. The existing jaws of the predecessor ROTA THW plus, as well as the ROTA THW can be used 1 : 1 in the new generation.

Vorteile – Ihr Nutzen

Abgedichtetes Kraftspannfutter
Für deutlich längere Wartungsintervalle

Permanente Fettdauerschmierung
Für konstant hohe Spannkräfte

Komfortables Backenschnellwechselsystem
Minimierung der Rüstzeiten und Rüstkosten

Große Futterbohrung
Bearbeitung aller gängigen Rohr-Durchmesser

Hoher Wirkungsgrad des Ringkolbensystems
Prozesssicheres Spannen durch hohe Spannkräfte

Hohe Backenwechselwiederholgenauigkeit
Nur einmaliges Ausdrehen der Aufsatzbacken notwendig

Modulares Schutzbüchsensystem
Durch auswechselbare Schutzbüchsen optimale Anpassung an neue Spannaufgaben

Gerade verzahnte Grundbacken GBK
Kompatibel zu ROTA THW plus, ROTA-G und System „R“ (Reishauer)

Allseitig gehärtete und geschliffene Funktionsteile
Gewährleisten eine lange Lebensdauer

Advantages – Your benefits

Sealed power lathe chuck
For significantly longer maintenance intervals

Permanent grease lubrication
For consistently high clamping forces

Convenient jaw quick-change system
Minimizing set-up times and costs

Large through-hole
Machining of all standard pipe diameters

High degree of efficiency of the ring piston system
Process-reliable clamping due to high clamping forces

High jaw quick-change repeatability
No reboring of already machined jaws necessary

Modular center sleeve system
Optimum adjustment to new clamping tasks due to exchangeable center sleeves

GBK straight-serrated base jaws
Compatible to ROTA THW plus, ROTA-G and system "R" (Reishauer)

All functional parts are ground and hardened
Ensures a long service life

Technische Daten | *Technical data*

Bezeichnung *Description*	**Seite** *Page*	**Max. Drehzahl** *Max. RPM* [min⁻¹]	**Max. Spannkraft** *Max. clamping force* [kN]	**Max. Betätigungskraft** *Max. actuating force* [kN]	**Hub/Backe** *Stroke/jaw* [mm]	**Kolbenhub** *Piston stroke* [mm]	**Futterbohrung** *Through-hole* [mm]
ROTA THW3 200-52	16	6000	64	38	6.7	17.5	52
ROTA THW3 225-66	18	5400	82	41	7.4	21	66
ROTA THW3 265-81	20	4000	115	59	8.2	24	81
ROTA THW3 315-104	22	3600	150	80	8.6	25	104
ROTA THW3 400-128	24	3000	240	128	8.6	25	128
ROTA THW3 500-165	26	2200	240	128	10.5	30	165
ROTA THW3 630-165	28	1700	240	128	10.5	30	165

Das neue Mitglied der PROTACT-Familie

ROTA THW3 ein Backenschnell-wechselfutter sucht seinesgleichen.

Mit dem neuen Backenschnellwechselfutter ROTA THW3 wird die P**ROTA**CT-Familie um einen weiteren prominenten Futtertyp erweitert. Spezielle Abdichtungen verhindern auf der einen Seite ein Austreten von Schmierfett und auf der anderen Seite ein Eindringen von Spänen und Schmutz. Dadurch sind die Futter sehr wartungsarm und verfügen über sehr konstante Spannkräfte im Betrieb.

Generell steht das P**ROTA**CT-Label für ein Mehr an Effizienz. Effizienz steigern heißt Wirtschaftlichkeit steigern! Dies ist schon immer das zentrale Anliegen von SCHUNK.

A new Member of the PROTACT Family

ROTA THW3 a Jaw Quick-change Chuck is unparalleled.

*With the new jaw quick-change chuck ROTA THW3, the P**ROTA**CT family has been expanded to include another bestseller chuck type. Special seals prevent grease from being rinsed out and an ingress of chips and dirt. This means that the chucks are very low-maintenance and have very constant clamping forces during operation.*

*In general, the P**ROTA**CT label stands for greater efficiency. Improving efficiency means improving cost-effectiveness! This has always been SCHUNK's main concern.*

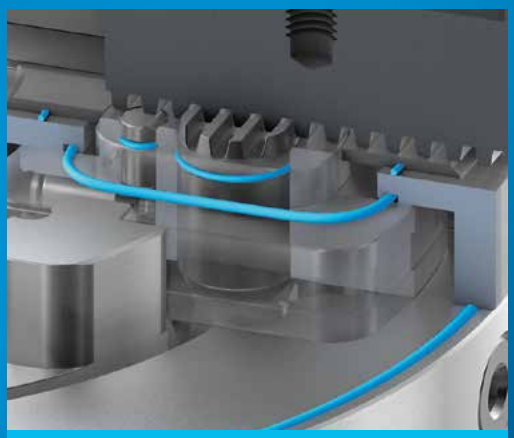

Komplett abgedichtete Antriebskinematik

für bis zu 20fach längere Wartungs- und Schmierintervalle.

Completely sealed drive kinematics

for up to 20 times longer maintenance and lubrication intervals.

Minimaler Wartungsaufwand. Konstante Spannkraft.

Minimal Maintenance Effort. Constant Clamping Force.

Schmierstoffverbrauch ROTA THW3 gegenüber einem Standardfutter
Comparison of lubricant consumption: ROTA THW3 and a standard lathe chuck

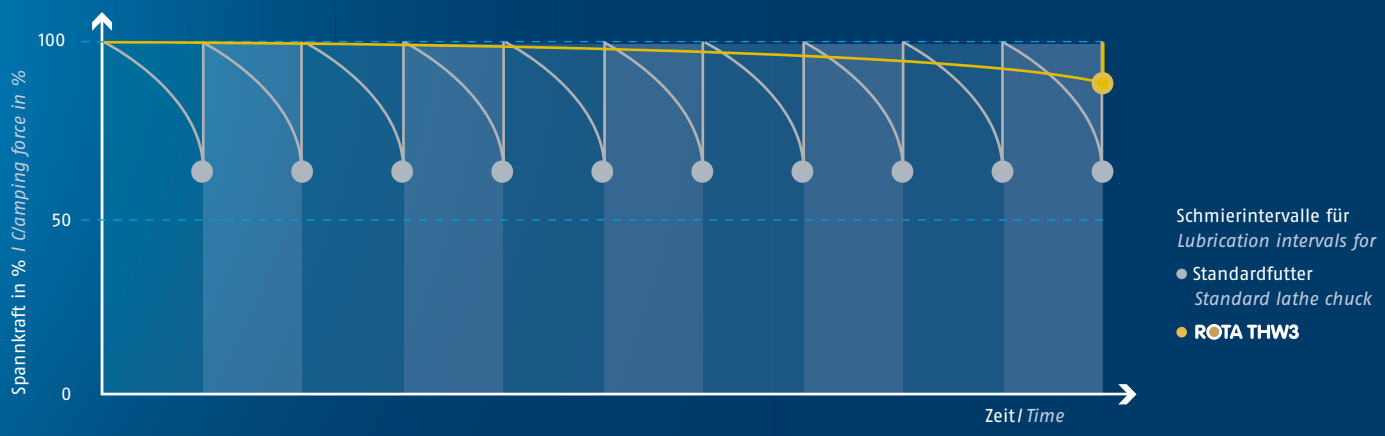

Dank des innovativen Dichtsystems wird auch das neue Backenschnellwechselfutter ROTA THW3 mit dem SCHUNK-Prädikat P**ROTA**CT geführt. Es verhindert das Ausspülen von Schmierfett und schleichendem Spannkraftverlust. Und Sie profitieren:

- **Abgedichtet und damit wartungsarm**
- **Konstant hohe Spannkräfte**
- **20 mal geringerer Schmierstoffverbrauch**
- **Deutlich weniger Kühlschmierstoffwechsel durch geringere Kontaminierung**
- **Kein Eindringen von Spänen oder Schmutz in den Futterkörper**
- **Deutlich höhere Lebensdauer**
- **Kostenersparnis und Ressourcenschonung**

*Due to the innovative sealing system, the new ROTA THW3 jaw quick-change chuck belongs to the high-quality SCHUNK P**ROTA**CT products. It prevents grease from being rinsed out and a gradual loss of clamping force. Your benefits:*

- *Sealed and therefore low-maintenance*
- *Constantly high clamping forces*
- *20 times lower lubricant consumption*
- *Due to lower contamination, the cooling lubricant does not have to be changed so frequently*
- *No ingress of chips or dirt into the chuck body*
- *Significantly longer service life*
- *Cost savings and resource conservation*

Funktion ROTA THW3

Der axial verschiebbare Kolben überträgt die Kraft auf die Schubbacken und erzeugt eine zur Drehachse synchrone, radiale Backenbewegung. Ein innovatives Dichtsystem an den Schubbacken verhindert, dass Fett ausgespült wird und die Spannkraft schleichend verloren geht. Durch Drehen des Ausklinkschlüssels wird der Mitnehmer zurückgezogen und gibt die Grundbacke frei. Im gleichen Zug wird der Kolben gesperrt, was eine Fehlbetätigung des Futters verhindert. Der Ausklinkschlüssel kann erst abgezogen werden, wenn die Grundbacke wieder im Futter verriegelt ist.

Function of ROTA THW3

The axially movable piston transfers the force to the pusher jaws and generates a radial jaw movement synchronous to the rotational axis. The innovative sealing system located on the pusher jaws prevents grease from being rinsed out, and the clamping force from being lost gradually. Turning the jaw quick-change wrench retracts the driver and releases the base jaw. At the same time, the piston is locked, and malfunction of the chuck is avoided. The jaw quick-change wrench can only be removed when the base jaw is locked in the chuck again.

1. **Keilhakenantrieb in Ringkolbenbauweise**
   Bietet hohe Rundlaufgenauigkeiten auch bei hohen Drehzahlen
2. **Gehärteter und extrem steifer Grundkörper**
   Dadurch längere Lebensdauer bei höchster Präzision. Auch bei höchster Spannkraft
3. **Große Durchgangsbohrung**
   Für die Bearbeitung aller gängigen Rohmaterialdurchmesser
4. **Patentiertes Dichtsystem**
   Für konstant hohe Spannkräfte
5. **Befestigungsgewinde**
   Für Werkstückanschläge oder modulare Schutzbüchsen
6. **Backenschnellwechselsystem**
   Mit Einzelentriegelung der Backen, dadurch kürzeste Umrüstzeiten
7. **Verriegelungsmechanismus**
   Die Schubbacke ermöglicht eine sichere Grundbackenstellung und garantiert somit den sicheren Eingriff der Grundbackenverzahnung mit der Verzahnung des Futterkörpers
8. **Grundbacken mit gerader Verzahnung (GBK)**
   Kompatibel zu ROTA THW plus, ROTA THW, ROTA-G und System „R" (Reishauer)
9. **Inlays an den Befestigungsbohrungen**
   Zur Steigerung der Dichtheit und Steifigkeit des Futters
10. **Zuverlässige Backenverriegelung**
    Der Ausklinkschlüssel lässt sich nur abziehen, wenn der Mitnehmer ordnungsgemäß in die Grundbacke eingerastet ist.
11. **Anzeige der maximalen Backenstellung**
    Um eine Fehlbedienung und eine damit einhergehende Überbelastung der Führungsbahnen zu verhindern
12. **Standard-Backenschnittstelle**
    Zur Verwendung von Standard-Aufsatzbacken von SCHUNK

1. ***Wedge hook drive in ring piston design***
   It offers high run-out accuracies even at high speeds
2. ***Hardened and extremely rigid base body***
   Therefore a longer life span at highest precision. Even with maximum clamping force
3. ***Large through-hole***
   For machining of all commercially available raw pipe material diameters
4. ***Patented sealing system***
   For consistently high clamping forces
5. ***Mounting threads***
   For workpiece stops or modular center sleeves
6. ***Jaw quick-change system***
   The individual jaw unlocking mechanism shortens set-up times
7. ***Locking mechanism***
   The pusher jaw enables a safe base jaw position, ensuring safe engagement of the base jaw serration with the chuck body serration
8. ***Base jaws with straight serration (GBK)***
   Compatible with ROTA THW plus, ROTA THW, ROTA-G and the "R" (Reishauer) system
9. ***Inlays at the mounting holes***
   To increase the tightness and rigidity of the chuck
10. ***Reliable jaw locking***
    The jaw quick-change wrench can only be pulled off if the driver is properly engaged in the base jaw.
11. ***Display of maximum jaw position***
    To prevent incorrect operation and associated overloading of the base jaw guidance
12. ***Standard jaw interface***
    For use of standard top jaws made by SCHUNK

Rüstkostenersparnis durch Backenschnellwechselfutter

Saving Set-up Costs due to the Use of a Jaw Quick-change Chuck

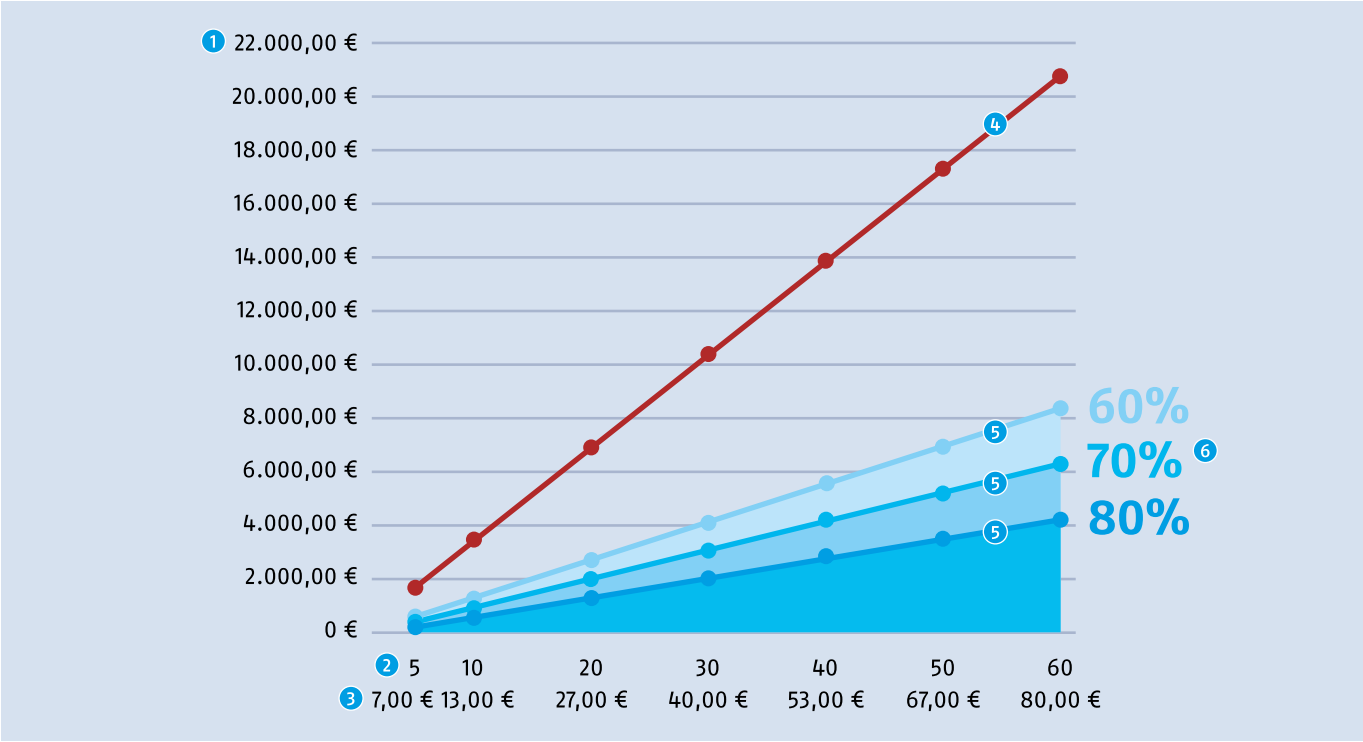

Das Backenschnellwechselfutter ist das ideale Spannmittel für Spannaufgaben schon ab Losgröße 1. Im Vergleich zu spitzverzahnten Kraftspannfuttern kann – je nach Anzahl an Backenwechseln – im Idealfall bis zu 80 % an Rüstkosten eingespart werden.

1. **Rüstkosten***
   In Euro pro Jahr
2. **Rüstzeit**
   In Minuten pro Tag
3. **Rüstkosten***
   In Euro pro Tag
4. **Rüstkosten**
   Pro Jahr ohne Backenschnellwechsel
5. **Rüstkosten**
   Pro Jahr mit Backenschnellwechsel
6. **Einsparpotenzial**
   Je nach Rüstgeschwindigkeit

ⓘ * Rüstkosten pro Minute 1,33 € (80 € pro Stunde) bei 260 Arbeitstagen

The jaw quick-change chuck is the ideal clamping tool for clamping tasks even up from batch size 1. Ideally the set-up times can be reduced – depending on the number of jaw changes – by up to 80% in comparison to power lathe chucks with fine serration.

1. ***Set-up costs****
   In EURO per year
2. ***Set-up time***
   In minutes per day
3. ***Set-up costs****
   In EURO per day
4. ***Set-up costs***
   Per year without jaw quick-change
5. ***Set-up costs***
   Per year with jaws quick-change
6. ***Savings potential***
   Depending on the set-up rate

ⓘ ** Set-up costs per minute 1.33 € (80 € per hour) at 260 business days*

Schneller Backenwechsel

Durch eine 90°-Drehung des Ausklinkschlüssels wird der Mitnehmer aus der Verzahnung der Gundbacke gezogen. Der Ausklinkschlüssel muss während des Wechselvorgangs nicht gehalten werden, sodass die Grundbacke schnell und einfach über Einhandbedienung ausgetauscht werden kann. Der gesamte Backensatz kann so in weniger als einer Minute gewechselt werden.

Quick jaw change

Turning the jaw quick-change wrench by 90° pulls the driver out of the base jaw's serration. The jaw change key does not have to be held during the change process, making it possible to replace the base jaw quickly and easily with one-hand operation. The complete jaw set can be exchanged in less than a minute.

Entnahme der Spannbacken

In geöffneter Stellung können mit dem Ausklinkschlüssel die Backen sekundenschnell verstellt oder entnommen werden.

Removal of the chuck jaws

The jaws can be adjusted or removed in open position with the release key in no time at all.

Einsetzen der Spannbacken

Die neuen Spannbacken werden einfach in die Führungsbahn eingeschoben. Der Raststift positioniert die Verzahnung vor. Durch Lösen des Ausklinkschlüssels ist die Backe sicher in ihrer Position verriegelt.

Insertion of the chuck jaws

Simply insert the new chuck jaws into the base jaw guidance. The plunger pin pre-positions the serration. Detaching the jaw quick-change wrench safely locks the jaw in its position.

Hohe Wechselwiederholgenauigkeit nach einem Backenwechsel

Durch den doppelt geführten Kolben, die direkte Kraftübertragung und das System aus Schubbacke und integriertem Mitnehmer ergibt sich ein extrem steifes System. Dies zeigt sich in einer sehr hohen Wechselwiederholgenauigkeit des Futters.

High repeat accuracy after changing jaws

The double-guided piston, the direct power transmission and the system consisting of the pusher jaw and integrated driver result in an extremely rigid system. This is evidenced by the extremely high repeat accuracy of the chuck.

Hohe Rundlaufgenauigkeit nach einem Backenwechsel

Es genügt ein einmaliges Ausdrehen der Spannbacken. Die Wechselwiederholgenauigkeit < 0,02 mm garantiert einen dauerhaft hohen Rundlauf am Werkstück.

High run-out accuracy after a jaw change

Chuck jaws only have to be turned once. The repeat accuracy of < 0.02 mm ensures permanently high concentricity on the workpiece.

Patentiertes Dichtsystem

Ein patentiertes Dichtsystem – bestehend aus einer speziell angefertigten Dichtung an den Schubbacken des Futters sowie am Mitnehmer – verhindert, dass Schmutz und feine Späne in den Futterkörper und somit in die Futtermechanik eindringen.
Ihr Vorteil: Das Backenschnellwechselfutter kann nun auch für Anwendungen wie Gussbearbeitungen eingesetzt werden.

Patented sealing system

A patented sealing system – consisting of a specially manufactured seal on the pushing jaws of the chuck and on the driver – prevents dirt and fine chips from penetrating into the chuck body and consequently into the chuck body.
Benefit: The jaw quick-change chuck can also be used for applications such as cast machining.

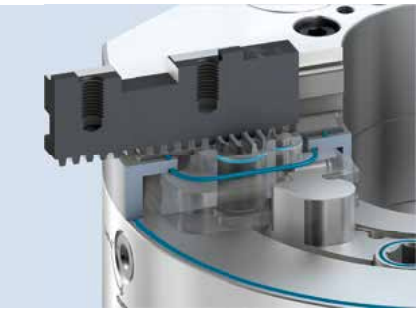

Konstante Spannkräfte

Das patentierte Dichtsystem verhindert zusätzlich, dass während der Bearbeitung Fett aus dem Futter austritt. Dadurch werden für Backenschnellwechselfutter – bis dato unerreicht – konstante Spannkräfte erreicht. Zusätzlich minimiert sich der Wartungsaufwand für das ROTA THW3 im Vergleich zur Vorgängerversion deutlich.

Constant clamping forces

The patented sealing system also prevents grease escaping from the chuck during machining. This makes it possible to achieve unprecedented constant clamping forces for jaw quck-change chucks. The maintenance costs for the ROTA THW3 is also significantly reduced compared to the previous version.

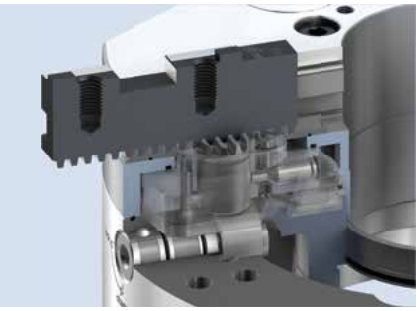

Patentierte Backenverriegelung

Beim ROTA THW3 wird die Grundbacke durch einen Mitnehmer im Futter fixiert. Durch Zurückziehen des Mitnehmers in die Schubbacke wird die Grundbacke für den Backenwechsel freigegeben. Dieses patentierte System dichtet den Ausklinkmechanismus des Backenschnellwechselsystems zusätzlich noch komplett ab.

Patented jaw locking

The base jaw of the ROTA THW3 is fixed in the chuck by a driver. Pulling the driver back into the pusher jaw releases the base jaw for the jaw change. This patented system also completely seals the release mechanism of the jaw quick-change system.

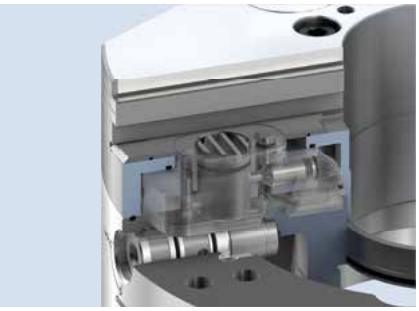

Backen 100 % kompatibel zu ROTA THW plus und ROTA THW

Die Grund- sowie Aufsatzbacken des ROTA THW3 sind zu 100 % kompatibel zu den Vorgängern ROTA THW plus und ROTA THW. Dadurch können bereits vorhandene Futter durch die neue Generation ohne großen Aufwand gegeneinander ausgetauscht werden.

Jaws 100% compatible with ROTA THW plus and ROTA THW

The base and top jaws of the ROTA THW3 are 100% compatible with the predecessors for ROTA THW plus and ROTA THW. This means that existing chucks can be exchanged against the latest version with little effort.

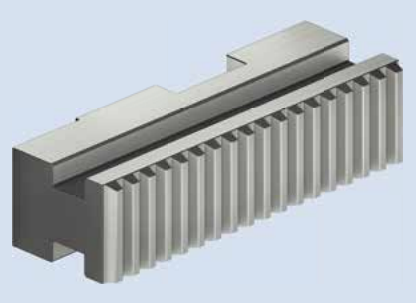

Gewichtserleichtertes Spannfutter

Gewichtsreduzierende Bohrungen sowie Schrägen am Futterkörper erwirken ein optimales Trägheitsverhalten. Dadurch lassen sich schnellere Beschleunigungen und Bremsvorgänge erzielen. Zusätzlich wird die Zugänglichkeit des Werkzeugs zum Werkstück deutlich verbessert.

Weight optimized chuck

Weight-reducing bore holes and bevels on the chuck body achieve optimum inertia behavior. Therefore faster acceleration and braking operations can be carried out. In addition, the accessibility of the tool to the workpiece is significantly improved.

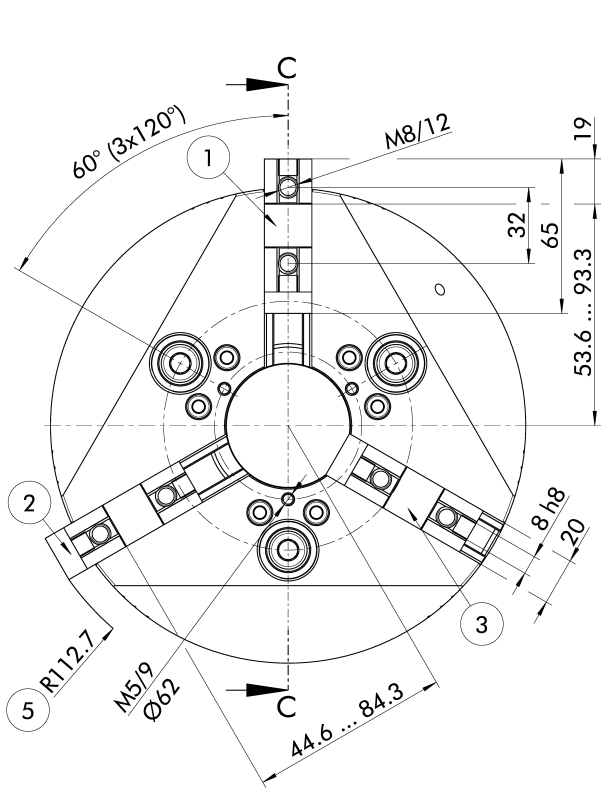

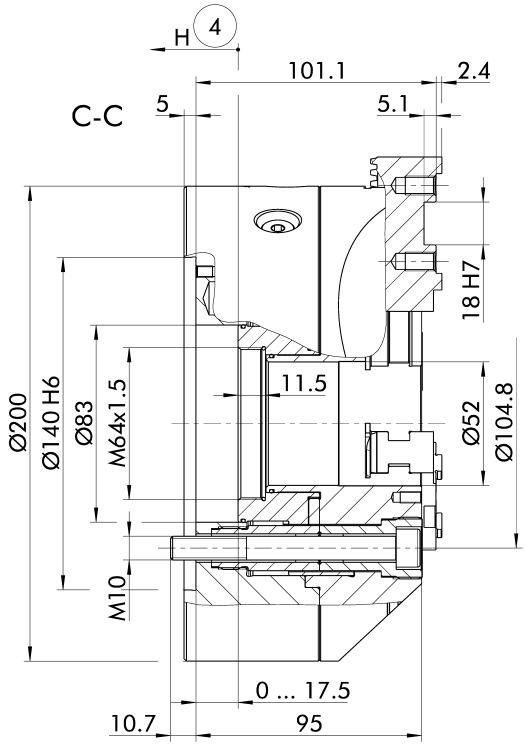

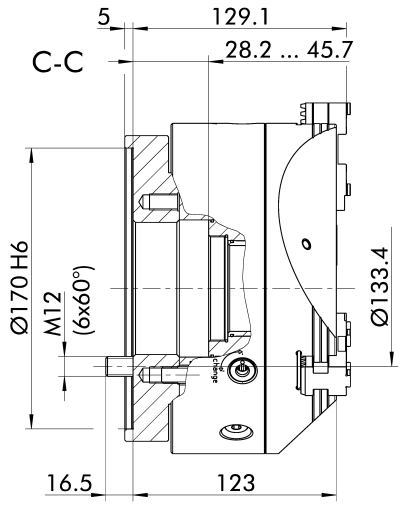

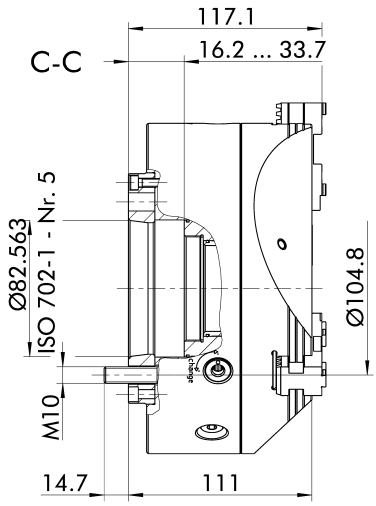

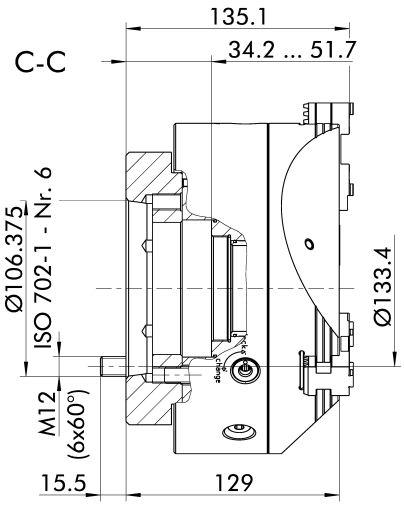

Futter für Wellenspannung in geöffneter Stellung dargestellt.
Technische Änderungen vorbehalten.

Chuck for shaft clamping drawn in open position.
Subject to technical changes.

1. Grundbackenstellung I äußerste Stellung
2. Grundbackenstellung II äußerste Stellung
3. Grundbackenstellung I innerste Stellung
4. Richtung des Kolbenhubes
5. Schwingkreisradius

1. *Position of base jaws I outermost position*
2. *Position of base jaws II outermost position*
3. *Position of base jaws I innermost position*
4. *Piston stroke direction*
5. *Swing diameter radius*

Technische Daten | *Technical data*

Spindeltyp *Spindle type*	**Spindelgröße** *Spindle size*	**Ident.-Nr.** *ID*	**Max. Drehzahl** *Max. RPM* [min⁻¹]	**Max. Spannkraft** *Max. clamping force* [kN]	**Max. Betätigungskraft** *Max. actuating force* [kN]	**Hub/Backe** *Stroke/jaw* [mm]	**Zahnteilung** *Tooth pitch* [mm]	**Kolbenhub (H)** *Piston stroke (H)* [mm]	**Trägheitsmoment** *Moment of inertia* [kgm²]	**Gewicht** *Weight* [kg]
ISO 702-4	Nr. 5 (Z140)	1366679	6000	64	38	6.7	4.712	17.5	0.11	18.6
ISO 702-4	Nr. 6 (Z170)	1366680	6000	64	38	6.7	4.712	17.5	0.13	22.8
ISO 702-1	Nr. 5	1366681	6000	64	38	6.7	4.712	17.5	0.11	20
ISO 702-1	Nr. 6	1366682	6000	64	38	6.7	4.712	17.5	0.12	22

Lieferumfang

Futter, 1 Satz Grundbacken mit Schrauben, Backenausklinkschlüssel, Futter-Befestigungsschrauben und Betriebsanleitung

Scope of delivery

Chuck, 1 set of base jaws with screws, jaw change wrench, chuck mounting bolts and operating manual

Spannkraft-Drehzahl-Diagramm

Clamping force-RPM-diagram

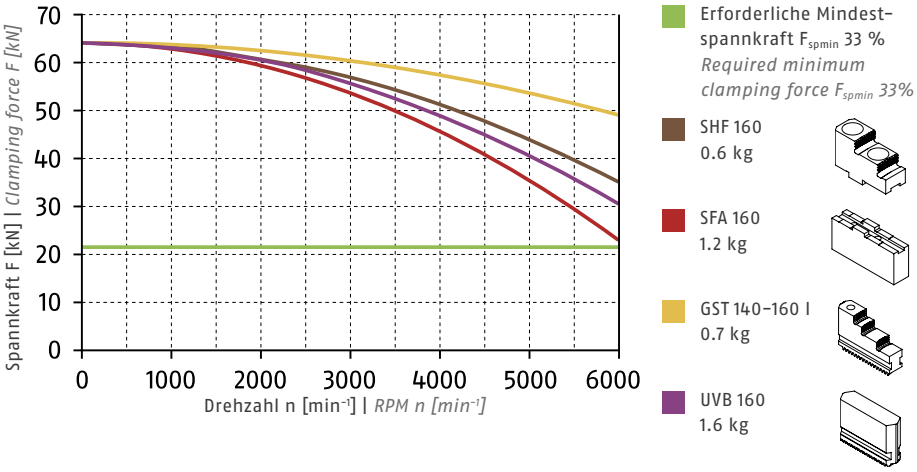

Führungsbahnbelastung

Load of base jaw guidance

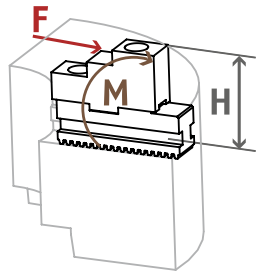

M_{max} = 917 Nm

Spannbereiche | *Clamping ranges*

ⓘ Siehe Seite 38 | *See page 38*

Standard-Spannbacken
siehe Seite 32
Standard chuck jaws see page 32

Schutzbüchsen
siehe Seite 30
Center sleeves see page 30

Sonstiges Zubehör
siehe Seite 40
Other accessories see page 40

Flansche
siehe Seite 41
Adapter plates see page 41

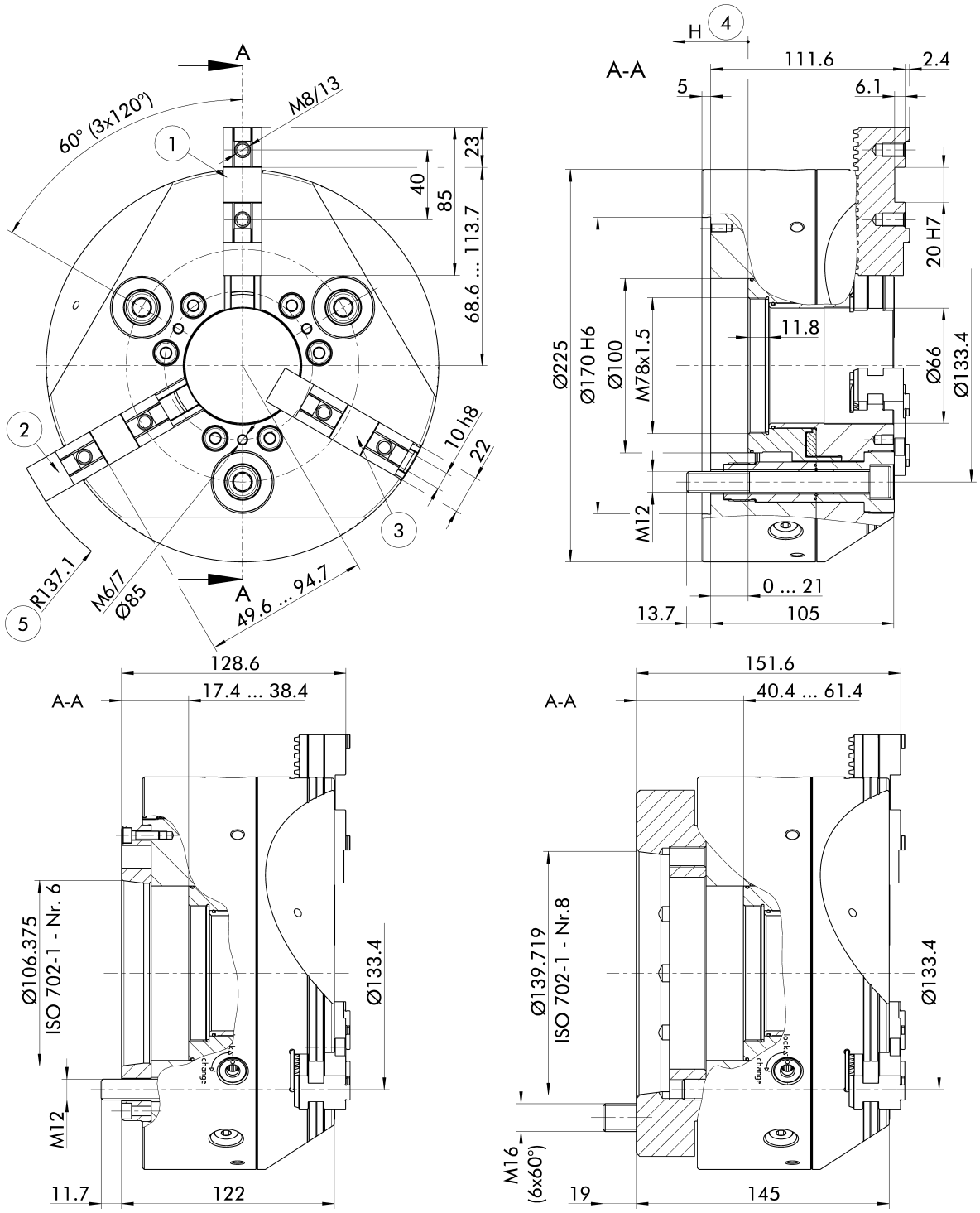

Futter für Wellenspannung in geöffneter Stellung dargestellt.
Technische Änderungen vorbehalten.

Chuck for shaft clamping drawn in open position.
Subject to technical changes.

1. Grundbackenstellung I äußerste Stellung
2. Grundbackenstellung II äußerste Stellung
3. Grundbackenstellung I innerste Stellung
4. Richtung des Kolbenhubes
5. Schwingkreisradius

1. *Position of base jaws I outermost position*
2. *Position of base jaws II outermost position*
3. *Position of base jaws I innermost position*
4. *Piston stroke direction*
5. *Swing diameter radius*

Technische Daten | *Technical data*

Spindeltyp *Spindle type*	**Spindelgröße** *Spindle size*	**Ident.-Nr.** *ID*	**Max. Drehzahl** *Max. RPM* [min⁻¹]	**Max. Spannkraft** *Max. clamping force* [kN]	**Max. Betätigungskraft** *Max. actuating force* [kN]	**Hub/Backe** *Stroke/jaw* [mm]	**Zahnteilung** *Tooth pitch* [mm]	**Kolbenhub (H)** *Piston stroke (H)* [mm]	**Trägheitsmoment** *Moment of inertia* [kgm²]	**Gewicht** *Weight* [kg]
ISO 702-4	Nr. 6 (Z170)	1366706	5400	82	41	7.4	4.712	21	0.19	25.1
ISO 702-1	Nr. 6	1366707	5400	82	41	7.4	4.712	21	0.19	26.8
ISO 702-1	Nr. 8	1366708	5400	82	41	7.4	4.712	21	0.23	31

Lieferumfang

Futter, 1 Satz Grundbacken mit Schrauben, Backenausklinkschlüssel, Futter-Befestigungsschrauben und Betriebsanleitung

Scope of delivery

Chuck, 1 set of base jaws with screws, jaw change wrench, chuck mounting bolts and operating manual

Spannkraft-Drehzahl-Diagramm

Clamping force-RPM-diagram

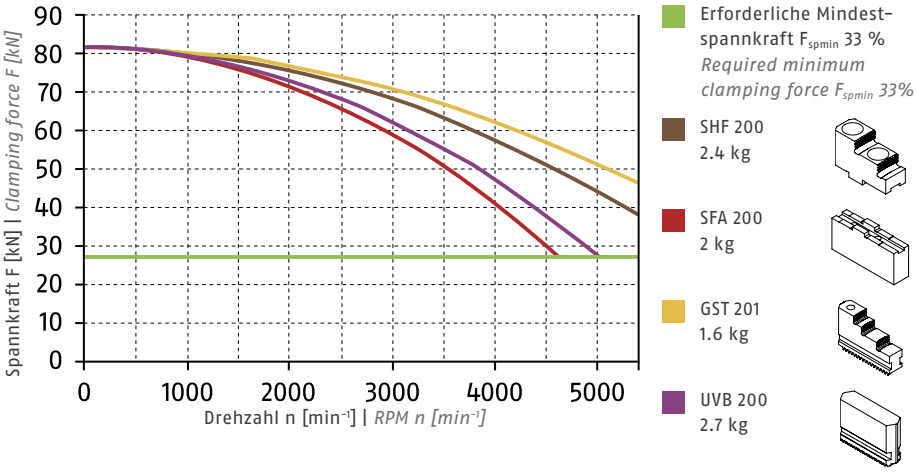

Führungsbahnbelastung

Load of base jaw guidance

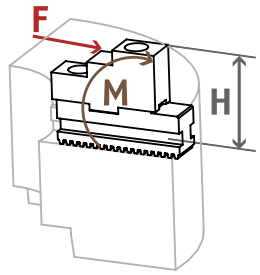

M_{max} = 1367 Nm

Spannbereiche | *Clamping ranges*

ⓘ Siehe Seite 38 | *See page 38*

Standard-Spannbacken
siehe Seite 32
Standard chuck jaws
see page 32

Schutzbüchsen
siehe Seite 30
Center sleeves
see page 30

Sonstiges Zubehör
siehe Seite 40
Other accessories
see page 40

Flansche
siehe Seite 41
Adapter plates
see page 41

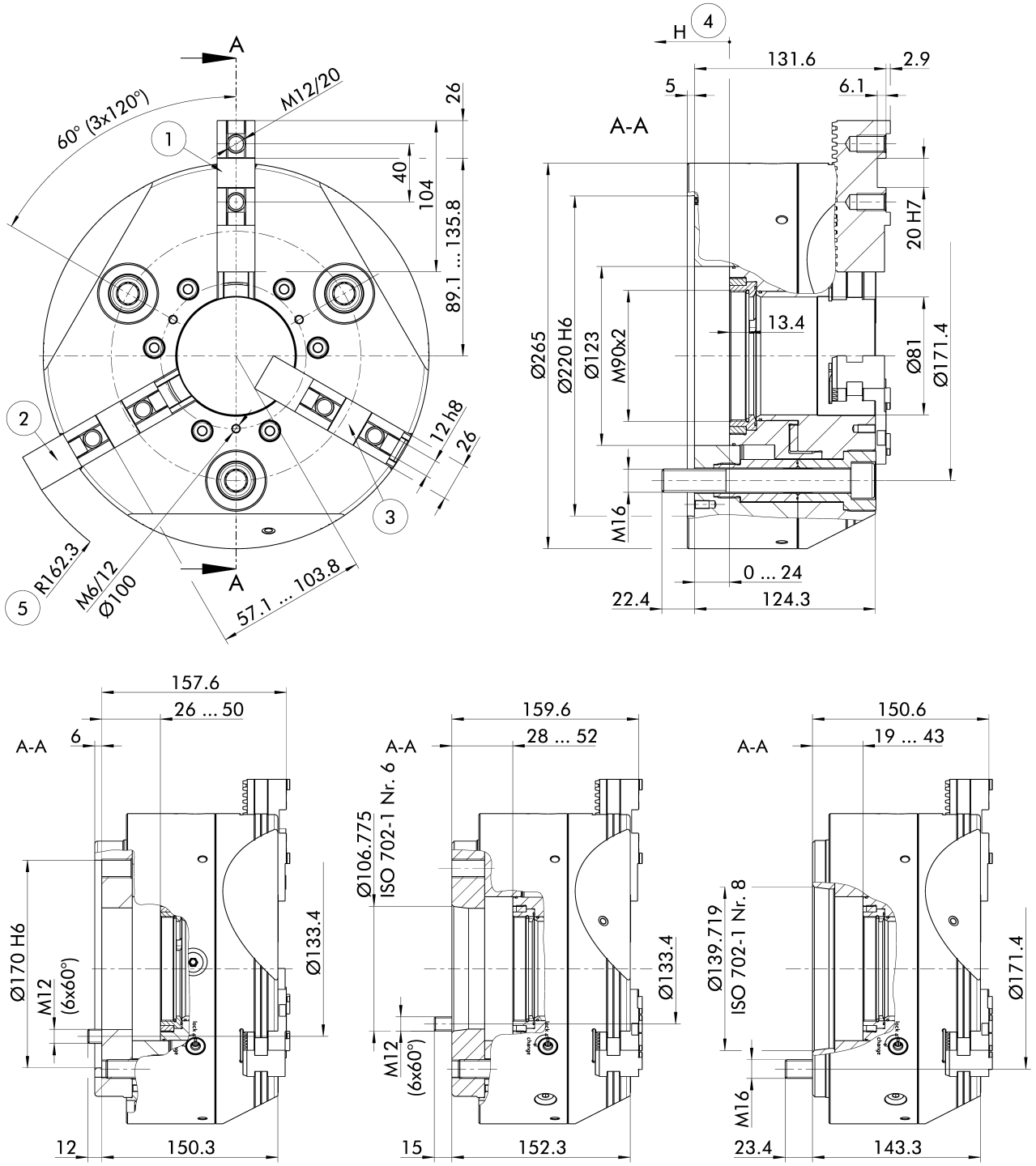

Futter für Wellenspannung in geöffneter Stellung dargestellt.
Technische Änderungen vorbehalten.

Chuck for shaft clamping drawn in open position.
Subject to technical changes.

1. Grundbackenstellung I äußerste Stellung
2. Grundbackenstellung II äußerste Stellung
3. Grundbackenstellung I innerste Stellung
4. Richtung des Kolbenhubes
5. Schwingkreisradius

1. *Position of base jaws I outermost position*
2. *Position of base jaws II outermost position*
3. *Position of base jaws I innermost position*
4. *Piston stroke direction*
5. *Swing diameter radius*

Technische Daten | *Technical data*

Spindeltyp *Spindle type*	**Spindelgröße** *Spindle size*	**Ident.-Nr.** *ID*	**Max. Drehzahl** *Max. RPM* [min⁻¹]	**Max. Spannkraft** *Max. clamping force* [kN]	**Max. Betätigungskraft** *Max. actuating force* [kN]	**Hub/Backe** *Stroke/jaw* [mm]	**Zahnteilung** *Tooth pitch* [mm]	**Kolbenhub (H)** *Piston stroke (H)* [mm]	**Trägheitsmoment** *Moment of inertia* [kgm²]	**Gewicht** *Weight* [kg]
ISO 702-4	Nr. 6 (Z170)	1366710	4000	115	59	8.2	5.498	24	0.48	49.3
ISO 702-4	Nr. 8 (Z220)	1366711	4000	115	59	8.2	5.498	24	0.44	43.3
ISO 702-1	Nr. 6	1366712	4000	115	59	8.2	5.498	24	0.48	49.3
ISO 702-1	Nr. 8	1366713	4000	115	59	8.2	5.498	24	0.47	47.1

Lieferumfang

Futter, 1 Satz Grundbacken mit Schrauben, Backenausklinkschlüssel, Futter-Befestigungsschrauben, Montageschlüssel für drehbaren Gewindering, Ringschraube und Betriebsanleitung

Scope of delivery

Chuck, 1 set of base jaws with screws, jaw change wrench, chuck mounting bolts, mounting wrench for turnable ring, eye bolt and operating manual

Spannkraft-Drehzahl-Diagramm

Clamping force-RPM-diagram

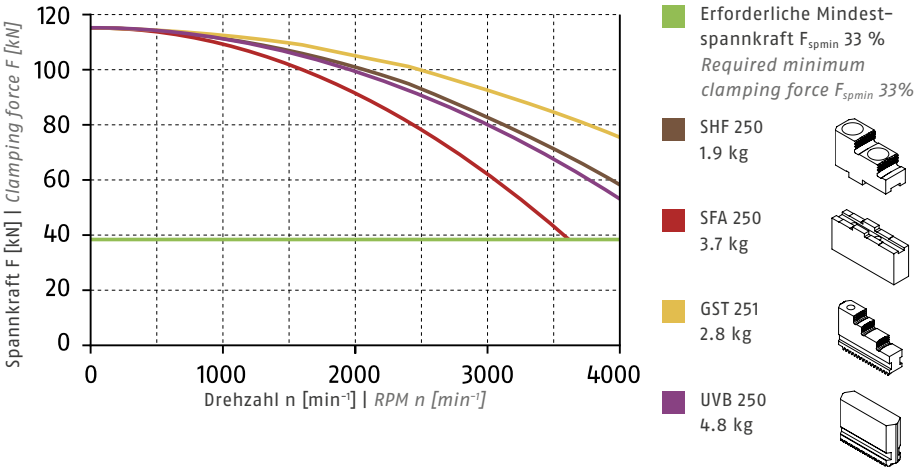

Führungsbahnbelastung

Load of base jaw guidance

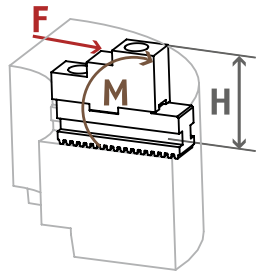

M_{max} = 2549 Nm

Spannbereiche | *Clamping ranges*

ⓘ Siehe Seite 38 | *See page 38*

Standard-Spannbacken
siehe Seite 32
Standard chuck jaws see page 32

Schutzbüchsen
siehe Seite 30
Center sleeves see page 30

Sonstiges Zubehör
siehe Seite 40
Other accessories see page 40

Flansche
siehe Seite 41
Adapter plates see page 41

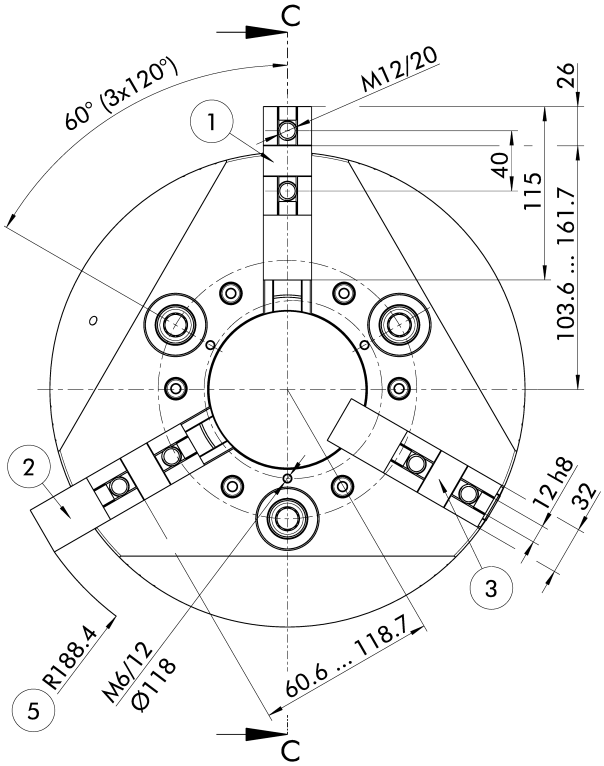

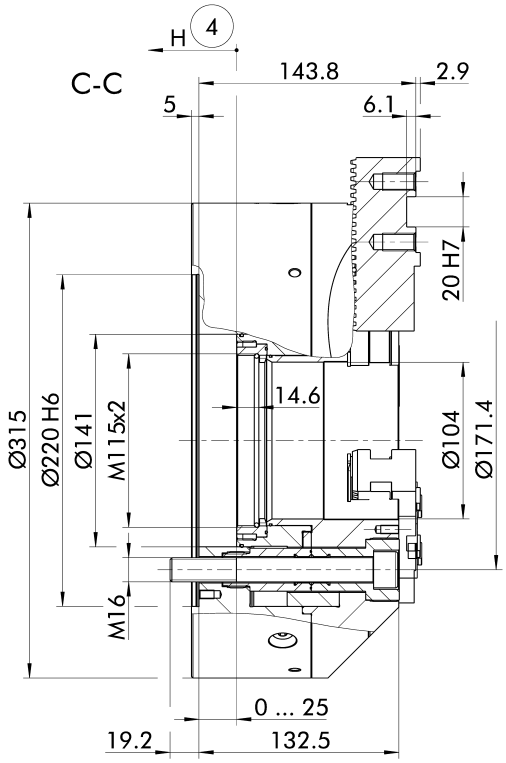

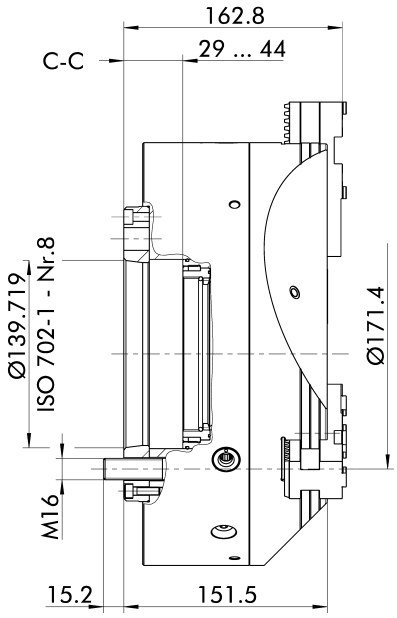

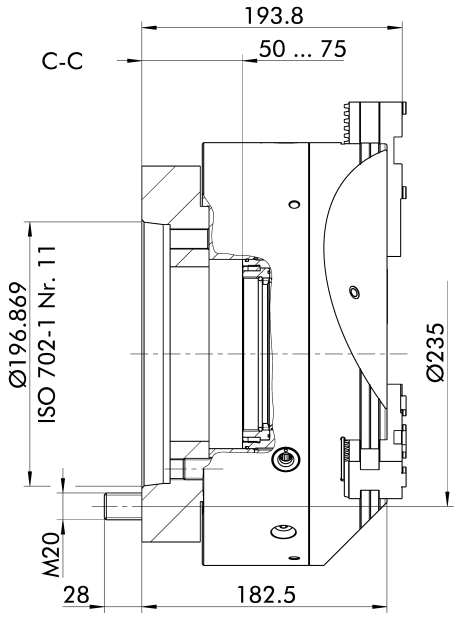

Futter für Wellenspannung in geöffneter Stellung dargestellt.
Technische Änderungen vorbehalten.

Chuck for shaft clamping drawn in open position.
Subject to technical changes.

1. Grundbackenstellung I äußerste Stellung
2. Grundbackenstellung II äußerste Stellung
3. Grundbackenstellung I innerste Stellung
4. Richtung des Kolbenhubes
5. Schwingkreisradius

1. *Position of base jaws I outermost position*
2. *Position of base jaws II outermost position*
3. *Position of base jaws I innermost position*
4. *Piston stroke direction*
5. *Swing diameter radius*

Technische Daten | *Technical data*

Spindeltyp *Spindle type*	**Spindelgröße** *Spindle size*	**Ident.-Nr.** *ID*	**Max. Drehzahl** *Max. RPM* [min⁻¹]	**Max. Spannkraft** *Max. clamping force* [kN]	**Max. Betätigungskraft** *Max. actuating force* [kN]	**Hub/Backe** *Stroke/jaw* [mm]	**Zahnteilung** *Tooth pitch* [mm]	**Kolbenhub (H)** *Piston stroke (H)* [mm]	**Trägheitsmoment** *Moment of inertia* [kgm²]	**Gewicht** *Weight* [kg]
ISO 702-4	Nr. 8 (Z220)	1366715	3600	150	80	8.6	5.498	25	0.83	58.1
ISO 702-1	Nr. 8	1366716	3600	150	80	8.6	5.498	25	0.86	61.8
ISO 702-1	Nr. 11	1366717	3600	150	80	8.6	5.498	25	1	72.7

Lieferumfang

Futter, 1 Satz Grundbacken mit Schrauben, Backenausklinkschlüssel, Futter-Befestigungsschrauben, Montageschlüssel für drehbaren Gewindering, Ringschraube und Betriebsanleitung

Scope of delivery

Chuck, 1 set of base jaws with screws, jaw change wrench, chuck mounting bolts, mounting wrench for turnable ring, eye bolt and operating manual

Spannkraft-Drehzahl-Diagramm

Clamping force-RPM-diagram

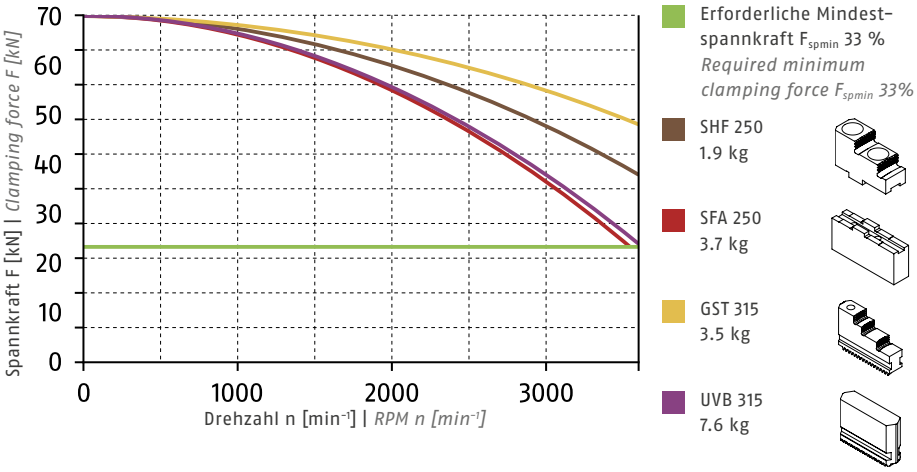

Führungsbahnbelastung

Load of base jaw guidance

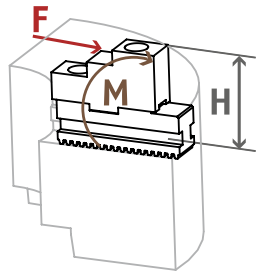

M_{max} = 4000 Nm

Spannbereiche | *Clamping ranges*

ⓘ Siehe Seite 38 | *See page 38*

Standard-Spannbacken
siehe Seite 32
Standard chuck jaws
see page 32

Schutzbüchsen
siehe Seite 30
Center sleeves
see page 30

Sonstiges Zubehör
siehe Seite 40
Other accessories
see page 40

Flansche
siehe Seite 41
Adapter plates
see page 41

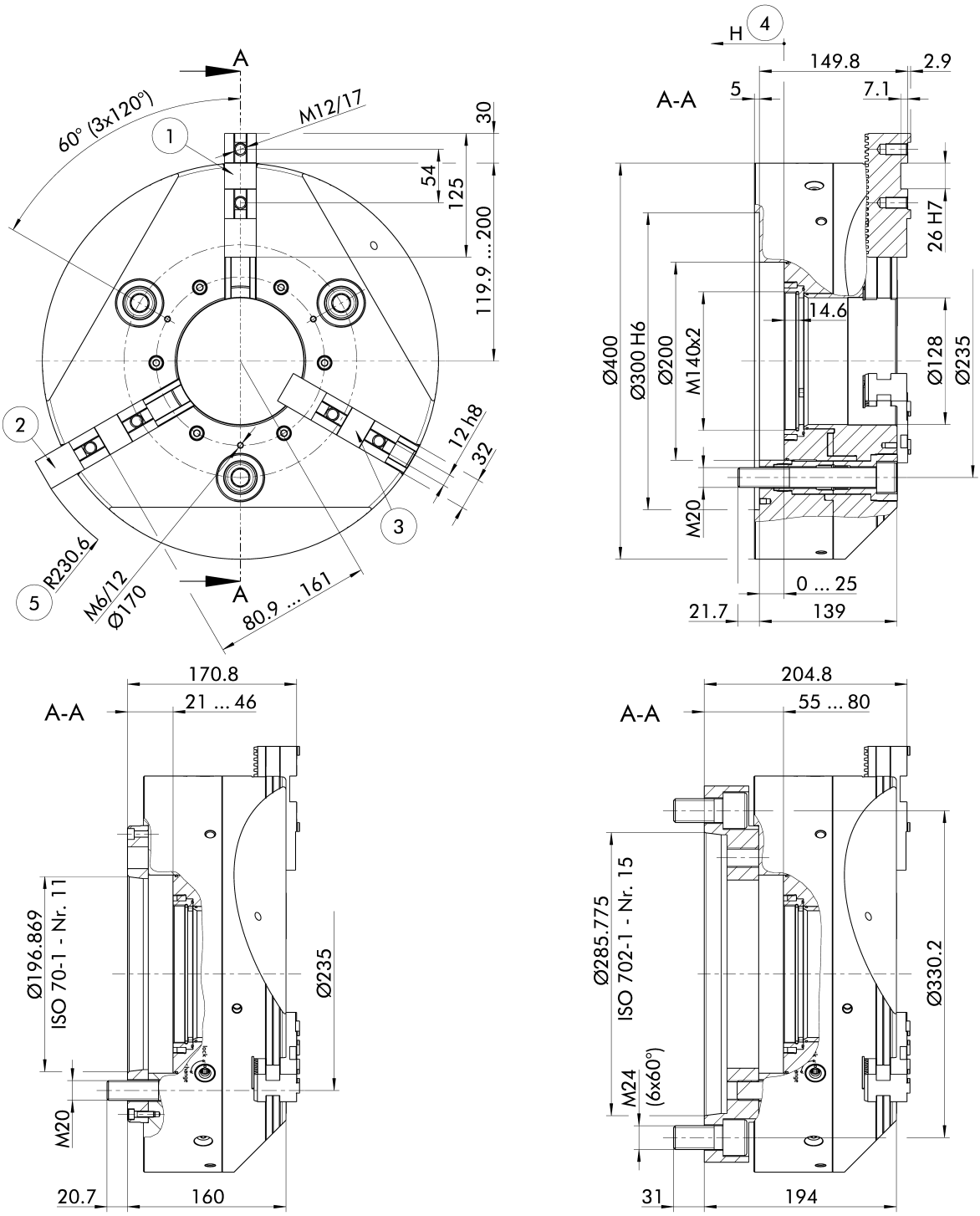

Futter für Wellenspannung in geöffneter Stellung dargestellt.
Technische Änderungen vorbehalten.

Chuck for shaft clamping drawn in open position.
Subject to technical changes.

1. Grundbackenstellung I äußerste Stellung
2. Grundbackenstellung II äußerste Stellung
3. Grundbackenstellung I innerste Stellung
4. Richtung des Kolbenhubes
5. Schwingkreisradius

1. *Position of base jaws I outermost position*
2. *Position of base jaws II outermost position*
3. *Position of base jaws I innermost position*
4. *Piston stroke direction*
5. *Swing diameter radius*

Technische Daten | *Technical data*

Spindeltyp *Spindle type*	**Spindelgröße** *Spindle size*	**Ident.-Nr.** *ID*	**Max. Drehzahl** *Max. RPM* [min⁻¹]	**Max. Spannkraft** *Max. clamping force* [kN]	**Max. Betätigungskraft** *Max. actuating force* [kN]	**Hub/Backe** *Stroke/jaw* [mm]	**Zahnteilung** *Tooth pitch* [mm]	**Kolbenhub (H)** *Piston stroke (H)* [mm]	**Trägheitsmoment** *Moment of inertia* [kgm²]	**Gewicht** *Weight* [kg]
ISO 702-4	Nr. 11 (Z300)	1366718	3000	240	128	8.6	5.498	25	2.35	103.2
ISO 702-1	Nr. 11	1366719	3000	240	128	8.6	5.498	25	2.46	110.3
ISO 702-1	Nr. 15	1366720	3000	240	128	8.6	5.498	25	2.95	129.2

Lieferumfang

Futter, 1 Satz Grundbacken mit Schrauben, Backenausklinkschlüssel, Futter-Befestigungsschrauben, Montageschlüssel für drehbaren Gewindering, Ringschraube und Betriebsanleitung

Scope of delivery

Chuck, 1 set of base jaws with screws, jaw change wrench, chuck mounting bolts, mounting wrench for turnable ring, eye bolt and operating manual

Spannkraft-Drehzahl-Diagramm

Clamping force-RPM-diagram

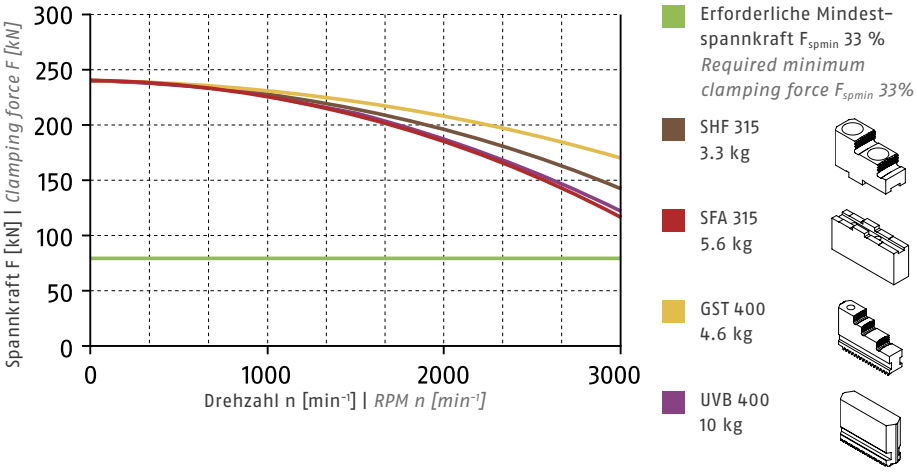

Führungsbahnbelastung

Load of base jaw guidance

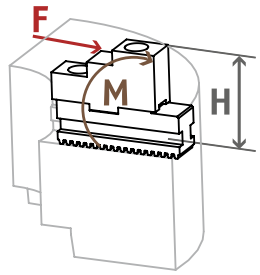

M_{max} = 6000 Nm

Spannbereiche | *Clamping ranges*

ⓘ Siehe Seite 38 | *See page 38*

Standard-Spannbacken
siehe Seite 32
Standard chuck jaws
see page 32

Schutzbüchsen
siehe Seite 30
Center sleeves
see page 30

Sonstiges Zubehör
siehe Seite 40
Other accessories
see page 40

Flansche
siehe Seite 41
Adapter plates
see page 41

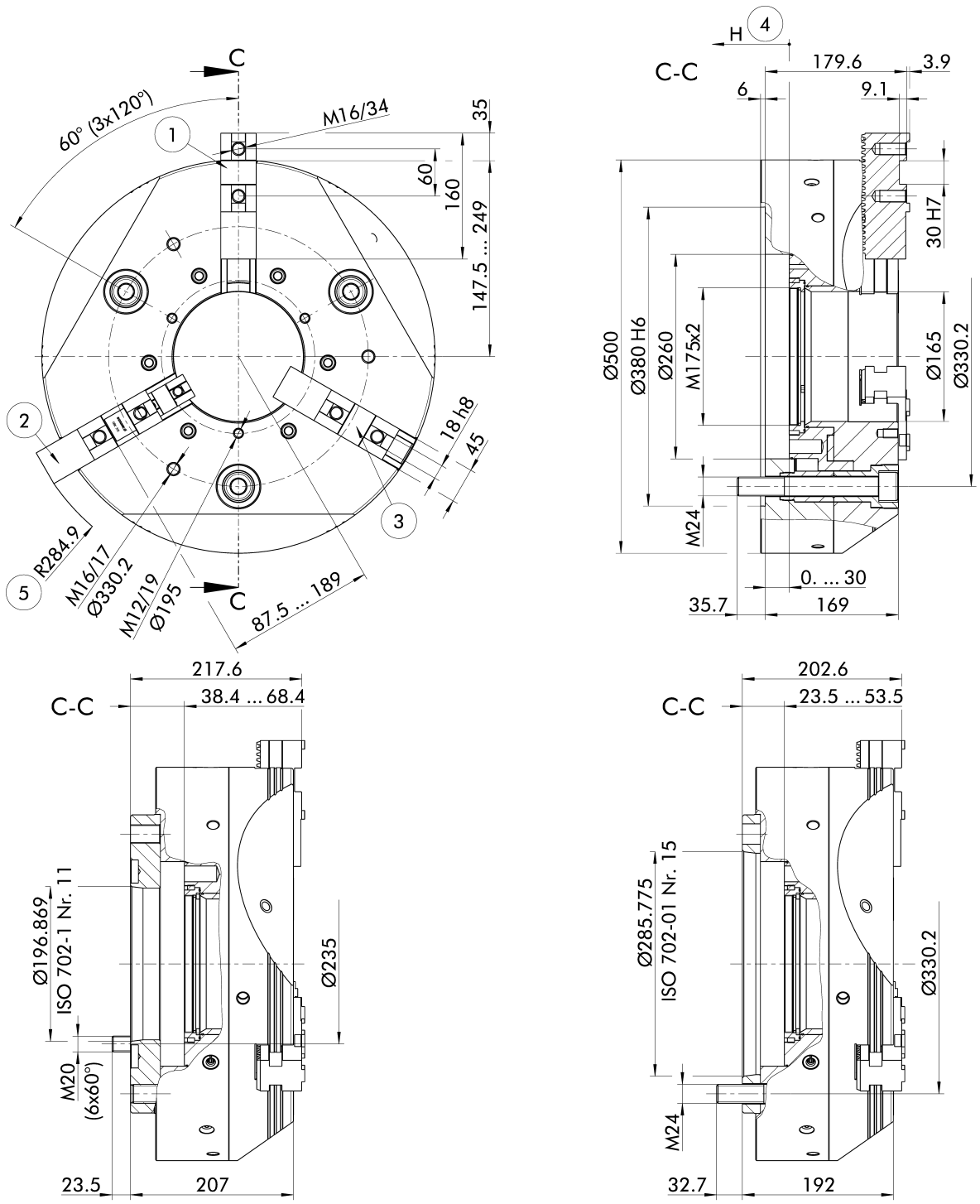

Futter für Wellenspannung in geöffneter Stellung dargestellt.
Technische Änderungen vorbehalten.

Chuck for shaft clamping drawn in open position.
Subject to technical changes.

1. Grundbackenstellung I äußerste Stellung
2. Grundbackenstellung II äußerste Stellung
3. Grundbackenstellung I innerste Stellung
4. Richtung des Kolbenhubes
5. Schwingkreisradius

1. *Position of base jaws I outermost position*
2. *Position of base jaws II outermost position*
3. *Position of base jaws I innermost position*
4. *Piston stroke direction*
5. *Swing diameter radius*

Technische Daten | *Technical data*

Spindeltyp *Spindle type*	**Spindelgröße** *Spindle size*	**Ident.-Nr.** *ID*	**Max. Drehzahl** *Max. RPM* [min⁻¹]	**Max. Spannkraft** *Max. clamping force* [kN]	**Max. Betätigungskraft** *Max. actuating force* [kN]	**Hub/Backe** *Stroke/jaw* [mm]	**Zahnteilung** *Tooth pitch* [mm]	**Kolbenhub (H)** *Piston stroke (H)* [mm]	**Trägheitsmoment** *Moment of inertia* [kgm²]	**Gewicht** *Weight* [kg]
ISO 702-4	Nr. 15 (Z380)	1366721	2200	240	128	10.5	7	30	7.23	199.1
ISO 702-1	Nr. 11	1366722	2200	240	128	10.5	7	30	7.83	225.1
ISO 702-1	Nr. 15	1366723	2200	240	128	10.5	7	30	7.52	209.3

Lieferumfang

Futter, 1 Satz Grundbacken mit Schrauben, Backenausklinkschlüssel, Futter-Befestigungsschrauben, Montageschlüssel für drehbaren Gewindering, Ringschraube und Betriebsanleitung

Scope of delivery

Chuck, 1 set of base jaws with screws, jaw change wrench, chuck mounting bolts, mounting wrench for turnable ring, eye bolt and operating manual

Spannkraft-Drehzahl-Diagramm

Clamping force-RPM-diagram

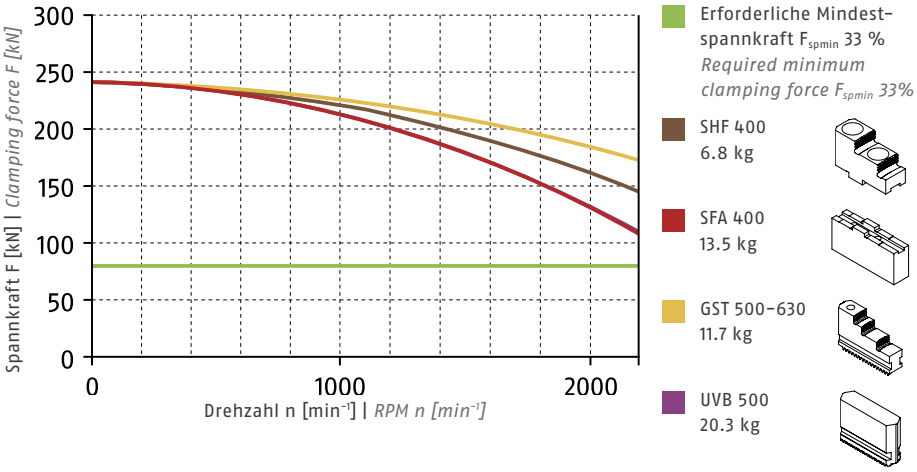

Führungsbahnbelastung

Load of base jaw guidance

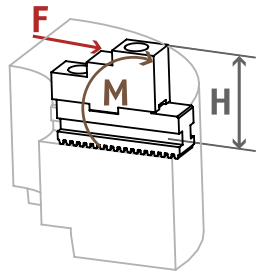

M_{max} = 8240 Nm

Spannbereiche | *Clamping ranges*

ⓘ Siehe Seite 38 | *See page 38*

Standard-Spannbacken
siehe Seite 32
Standard chuck jaws
see page 32

Schutzbüchsen
siehe Seite 30
Center sleeves
see page 30

Sonstiges Zubehör
siehe Seite 40
Other accessories
see page 40

Flansche
siehe Seite 41
Adapter plates
see page 41

Abgedichtetes Backenschnellwechselfutter | *Sealed Jaw Quick-change Chuck*

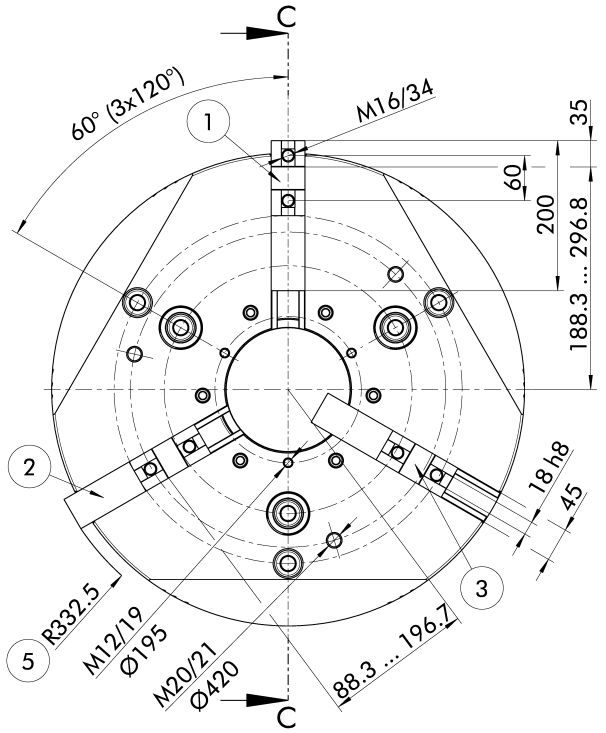

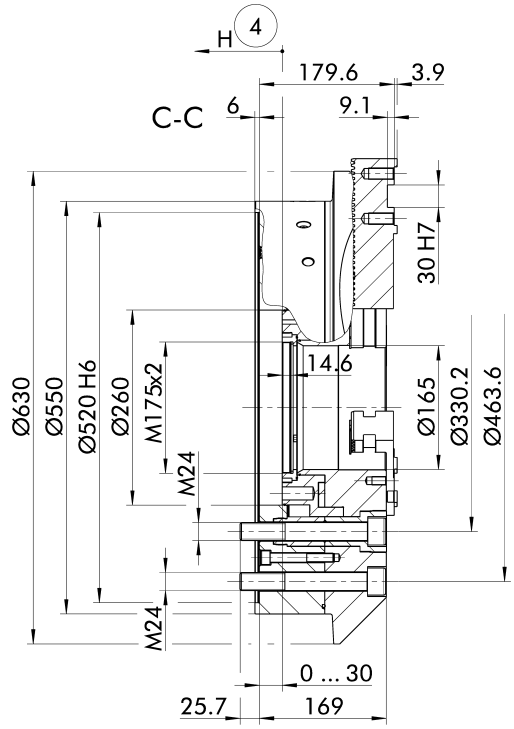

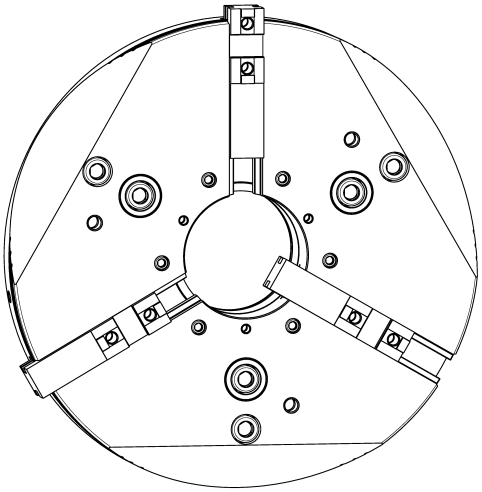

Futter für Wellenspannung in geöffneter Stellung dargestellt.
Technische Änderungen vorbehalten.

Chuck for shaft clamping drawn in open position.
Subject to technical changes.

1. Grundbackenstellung I äußerste Stellung
2. Grundbackenstellung II äußerste Stellung
3. Grundbackenstellung I innerste Stellung
4. Richtung des Kolbenhubes
5. Schwingkreisradius

1. *Position of base jaws I outermost position*
2. *Position of base jaws II outermost position*
3. *Position of base jaws I innermost position*
4. *Piston stroke direction*
5. *Swing diameter radius*

Technische Daten | *Technical data*

Spindeltyp *Spindle type*	**Spindelgröße** *Spindle size*	**Ident.-Nr.** *ID*	**Max. Drehzahl** *Max. RPM* [min⁻¹]	**Max. Spannkraft** *Max. clamping force* [kN]	**Max. Betätigungs-kraft** *Max. actuating force* [kN]	**Hub/Backe** *Stroke/jaw* [mm]	**Zahnteilung** *Tooth pitch* [mm]	**Kolbenhub (H)** *Piston stroke (H)* [mm]	**Trägheits-moment** *Moment of inertia* [kgm²]	**Gewicht** *Weight* [kg]
ISO 702-4	Nr. 20 (Z520)	1366724	1700	240	128	10.5	7	30	14.2	292

Lieferumfang

Futter, 1 Satz Grundbacken mit Schrauben, Backenausklinkschlüssel, Futter-Befestigungsschrauben, Montageschlüssel für drehbaren Gewindering, Ringschraube und Betriebsanleitung

Scope of delivery

Chuck, 1 set of base jaws with screws, jaw change wrench, chuck mounting bolts, mounting wrench for turnable ring, eye bolt and operating manual

Spannkraft-Drehzahl-Diagramm

Clamping force-RPM-diagram

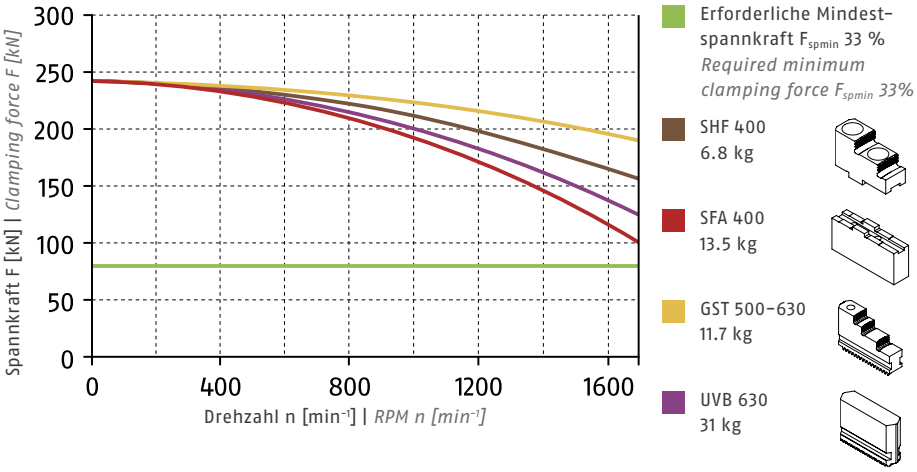

Führungsbahnbelastung

Load of base jaw guidance

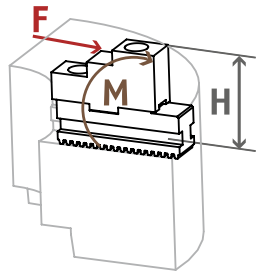

M_{max} = 8240 Nm

Spannbereiche | *Clamping ranges*

ⓘ Siehe Seite 38 | *See page 38*

Standard-Spannbacken
siehe Seite 32
Standard chuck jaws
see page 32

Schutzbüchsen
siehe Seite 30
Center sleeves
see page 30

Sonstiges Zubehör
siehe Seite 40
Other accessories
see page 40

Flansche
siehe Seite 41
Adapter plates
see page 41

Schutzbüchsen

Center Sleeves

Schutzbüchse geschlossen

Center Sleeve closed

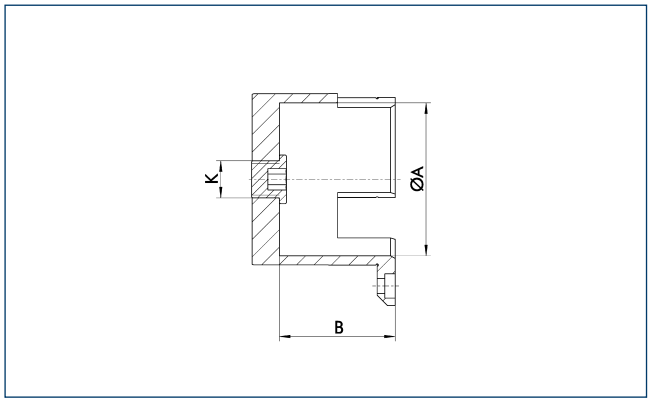

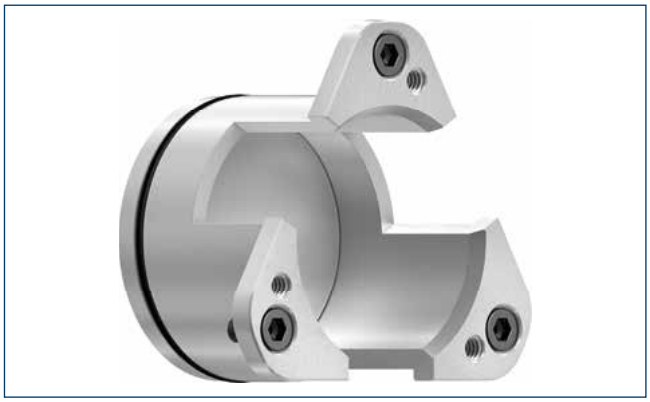

Technische Daten | *Technical data*

Bezeichnung *Description*	Ident.-Nr. *ID*	Passend zu *Suitable for*	Ø A [mm]	B [mm]	K	Gewicht *Weight* [kg]
SBS-G-W3 200	1442935	ROTA THW3 200-52	46	39		0.3
SBS-G-W3 225	1442937	ROTA THW3 225-66	58	46		0.6
SBS-G-W3 265	1442951	ROTA THW3 265-81	71	45		0.8
SBS-G-W3 315	1442955	ROTA THW3 315-104	94	56		1.4
SBS-G-W3 400	1447526	ROTA THW3 400-128	118	56		2.1
SBS-G-W3 500/630	1447529	ROTA THW3 500-165	155	75		3.6

Schutzbüchse mit verstellbarem Anschlag

Center Sleeve with Adjustable Stop

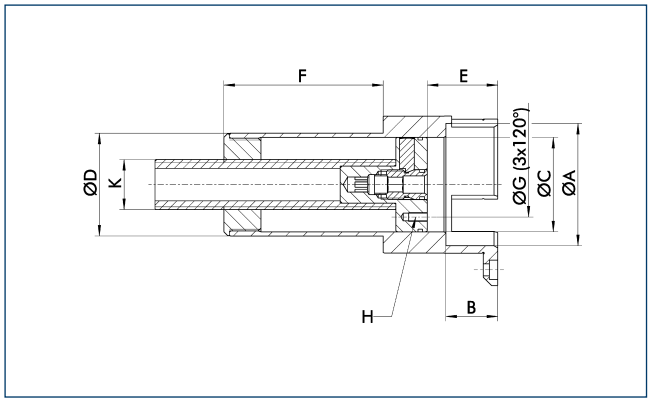

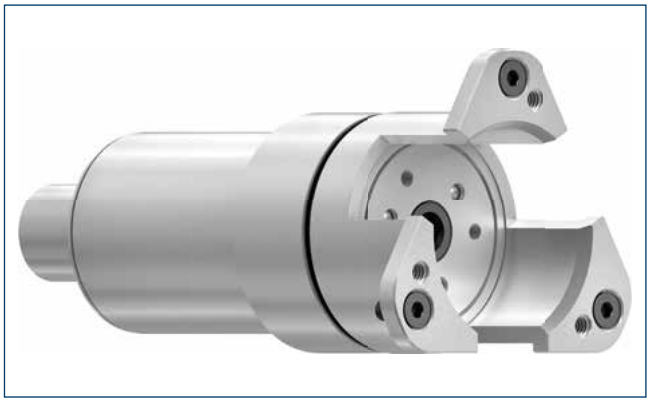

Technische Daten | *Technical data*

Bezeichnung *Description*	Ident.-Nr. *ID*	Passend zu *Suitable for*	Ø A [mm]	B [mm]	Ø C [mm]	Ø D [mm]	E [mm]	F [mm]	Ø G [mm]	H	K	Gewicht *Weight* [kg]
SBS-T-W3 200	1444933	ROTA THW3 200-52	46	30.5	42	46.5	30.5 – 111	142.5	30	M4x8	M27	1.2
SBS-T-W3 225	1444951	ROTA THW3 225-66	58	32.5	51	55.5	32.5 – 111	141.8	35	M5x10	M27	1.8
SBS-T-W3 265	1444958	ROTA THW3 265-81	71	39.5	61	65.5	39.5 – 111	141.8	40	M5x10	M27	2.5
SBS-T-W3 315	1444960	ROTA THW3 315-104	91	41.5	75	80.5	41.5 – 111	155.8	50	M6x12	M27	4.1

- Achtung: Spindeldurchlass/Zugrohrdurchlass prüfen
- Spindeldurchlass muss mindestens Ø D + 0,5 mm betragen

- *Important: Check the spindle/draw tube through-hole*
- *The spindle through-hole must be at least Ø D + 0.5 mm*

Grundbacken, Harte Stufenblock-backen, Weiche Blockbacken

Base Jaws, Hard Stepped Block Jaws, Soft Monoblock Jaws

mit gerader Verzahnung

with straight serration

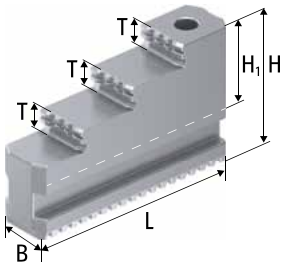

Harte Stufenblockbacken GST
Stahl 16MnCr5, einsatzgehärtet
Hard stepped block jaws GST
Steel 16MnCr5, case-hardened

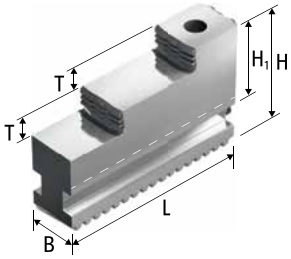

Harte Stufenblockbacken GST
Stahl 16MnCr5, einsatzgehärtet
Hard stepped block jaws GST
Steel 16MnCr5, case-hardened

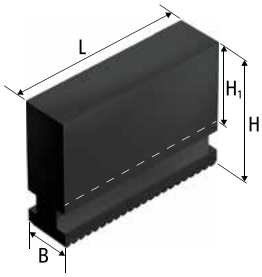

Weiche Blockbacken UVB-H, UVB
Stahl C45, vergütet
Soft monoblock jaws UVB-H, UVBSteel C45, hardened and tempered

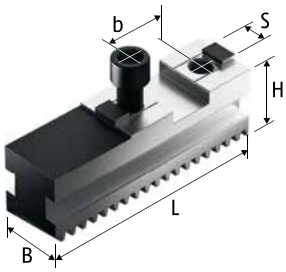

Grundbacken GBKL, GBK
Base jaws GBKL, GBK

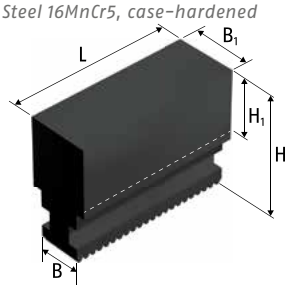

Weiche Blockbacken UVB-B
Stahl C45, vergütet
Soft monoblock jaws UVB-B
Steel C45, hardened and tempered

Technische Daten | *Technical data*

Futtertyp *Chuck type*	Bezeichnung *Description*	Ident.-Nr. *ID*	N [mm]	S [mm]	B [mm]	B1 [mm]	H [mm]	H1 [mm]	L [mm]	T [mm]	b [mm]	Schrauben *Screws*	m/Satz *m/set* [kg]
ROTA THW3 200-52	UVB 160	0164106			20		55.5	35	65				1.6
ROTA THW3 200-52	GBK 160	0159106	18	8	20		27.5		65		32	M8	0.6
ROTA THW3 200-52	GST 140-160 I	0162097			20		43.5	22	58	7			0.7
ROTA THW3 200-52	GST 140-160 II	0162098			20		43.5	22	58	7			0.7
ROTA THW3 225-66	UVB 200	0164100			22		65	40	84				2.7
ROTA THW3 225-66	UVB-B 200	0164113			22	40	65	38	84				3.9
ROTA THW3 225-66	UVB-H 200	0164116			22		85	60	84				3.2
ROTA THW3 225-66	GBK 200	0159100	20	10	22		29.5		85		40	M8	1
ROTA THW3 225-66	GST 201	0162106			22		54	29	84.9	8			1.6
ROTA THW3 265-81	UVB 250	0164101			26		84	55	99				4.8
ROTA THW3 265-81	UVB-B 250	0164114			26	46	84	52	99				7.2
ROTA THW3 265-81	UVB-H 250	0164117			26		115	86	99				6.6
ROTA THW3 265-81	GBK 250	0159101	20	12	26		37		104		40	M12	1.8
ROTA THW3 265-81	GBKL 250	0159121	20	12	26		37		125		40	M12	2.4
ROTA THW3 265-81	GST 251	0162105			26		65	36	107.5	10			2.8
ROTA THW3 315-104	UVB 315	0164102			32		90	56	121				7.6
ROTA THW3 315-104	UVB-B 315	0164115			32	46	90	52	121				9.6
ROTA THW3 315-104	UVB-H 315	0164118			32		135	101	121				11.3
ROTA THW3 315-104	GBK 315	0159102	20	12	32		43		115		40	M12	3
ROTA THW3 315-104	GBKL 315	0159122	20	12	32		43		137		40	M12	3.5
ROTA THW3 315-104	GST 315	0162102			32		66	32	116.3	10			3.5
ROTA THW3 400-128	UVB 400	0164103			32		100	66	148				10
ROTA THW3 400-128	GBK 400	0159103	26	12	32		43		125		54	M12	3

Futtertyp *Chuck type*	**Bezeichnung** *Description*	**Ident.-Nr.** *ID*	**N** [mm]	**S** [mm]	**B** [mm]	**B1** [mm]	**H** [mm]	**H1** [mm]	**L** [mm]	**T** [mm]	**b** [mm]	**Schrauben** *Screws*	**m/Satz** *m/set* [kg]
ROTA THW3 400-128	GST 400	0162103			32		70	36	136.4	11			4.6
ROTA THW3 500-165	UVB 500	0164104			45		124	77	175				20.3
ROTA THW3 500-165	GBK 500	0159104	30	18	45		57		160		60	M16	8.6
ROTA THW3 500-165	GST 500-630	0162104			45		93	46	175	20			11.7
ROTA THW3 630-165	UVB 630	0164105			45		134	87	230				31
ROTA THW3 630-165	GBK 630	0159105	30	18	45		57		200		60	M16	10.5
ROTA THW3 630-165	GST 500-630	0162104			45		93	46	175	20			11.7

Unser komplettes Sortiment Spannbacken finden Sie in unserem Spannbackenkatalog und online unter schunk.com

Our entire range of chuck jaws can be found in our chuck jaw catalog or online at schunk.com.

Weiche Aufsatzbacken

Soft Top Jaws

mit Kreuzversatz

with tongue and groove

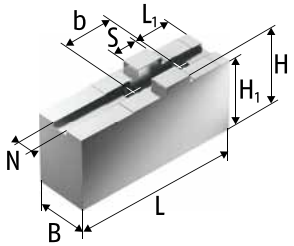

Weiche Aufsatzbacken SFA-AL
Aluminium
Soft top jaws SFA-AL
Aluminum

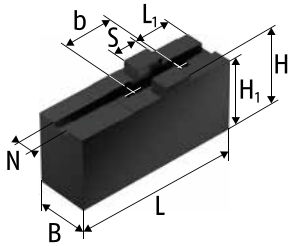

Weiche Aufsatzbacken SFA-C, SFA
Stahl 16MnCr5 einsatzhärtbar
Soft top jaws SFA-C, SFA
Steel 16MnCr5 suitable for case hardening

Technische Daten | *Technical data*

Futtertyp *Chuck type*	Bezeichnung *Description*	Ident.-Nr. *ID*	N [mm]	S [mm]	B [mm]	H [mm]	H1 [mm]	H2 [mm]	L [mm]	L1 [mm]	b [mm]	Schrauben *Screws*	m/Satz *m/set* [kg]
ROTA THW3 200-52	SFA 160	0153100	8	18	20	40	36		85	25	32	M8	1.2
ROTA THW3 200-52	SFA 160-C1	0154121	8	18	30		55.5	51.5	85	19	32	M8	2.7
ROTA THW3 200-52	SFA-AL 160	0172100	8	18	25	50	46		85	25	32	M8	0.7
ROTA THW3 225-66	SFA 200	0153101	10	20	22	47	43		105	35	40	M8	2
ROTA THW3 225-66	SFA 200-C1	0154100	10	20	30		55.5	51.5	100	23	40	M8	3.2
ROTA THW3 225-66	SFA 200-C3	0154128	10	20	40		40	36	70	23	40	M8	2.1
ROTA THW3 225-66	SFA 200-C4	0154130	10	20	40		60	56	85	23	40	M8	4
ROTA THW3 225-66	SFA 200-C5	0154132	10	20	40		80	76	95	23	40	M8	6.1
ROTA THW3 225-66	SFA-AL 200	0172102	10	20	25	50	46		105	35	40	M8	0.9
ROTA THW3 265-81	SFA 250	0153102	12	20	30	55.5	50.5		125	35	40	M12	3.7
ROTA THW3 265-81	SFA 250-C1	0154101	12	20	40		60	55	90	26	40	M12	3.9
ROTA THW3 265-81	SFA 250-C2	0154102	12	20	40		60	55	125	26	40	M12	5.6
ROTA THW3 265-81	SFA 250-C3	0154103	12	20	40		80	75	125	26	40	M12	7.7
ROTA THW3 265-81	SFA 250-C4	0154104	12	20	40		100	95	125	26	40	M12	9.8
ROTA THW3 265-81	SFA 250-C5	0154105	12	20	40		120	115	125	26	40	M12	11.8
ROTA THW3 265-81	SFA 250-C6	0154106	12	20	60		60	55	90	26	40	M12	6
ROTA THW3 265-81	SFA 250-C7	0154107	12	20	80		60	55	90	26	40	M12	8.5
ROTA THW3 265-81	SFA-AL 250	0172103	12	20	40	60	55		125	35	40	M12	2.1
ROTA THW3 315-104	SFA 250	0153102	12	20	30	55.5	50.5		125	35	40	M12	3.7
ROTA THW3 315-104	SFA 250-C1	0154101	12	20	40		60	55	90	26	40	M12	3.9
ROTA THW3 315-104	SFA 250-C2	0154102	12	20	40		60	55	125	26	40	M12	5.6
ROTA THW3 315-104	SFA 250-C3	0154103	12	20	40		80	75	125	26	40	M12	7.7
ROTA THW3 315-104	SFA 250-C4	0154104	12	20	40		100	95	125	26	40	M12	9.8
ROTA THW3 315-104	SFA 250-C5	0154105	12	20	40		120	115	125	26	40	M12	11.8
ROTA THW3 315-104	SFA 250-C6	0154106	12	20	60		60	55	90	26	40	M12	6
ROTA THW3 315-104	SFA 250-C7	0154107	12	20	80		60	55	90	26	40	M12	8.5
ROTA THW3 400-128	SFA 315	0153103	12	26	35	60	54		145	45	54	M12	5.6
ROTA THW3 400-128	SFA 315-C3	0154110	12	26	40		100	94	145	30	54	M12	11.4
ROTA THW3 400-128	SFA 315-C5	0154112	12	26	40		150	144	145	30	54	M12	17.5
ROTA THW3 400-128	SFA 315-C51	0154123	12	26	50		80	74	145	30	54	M12	11.4
ROTA THW3 400-128	SFA-AL 315	0172104	12	26	40	60	54		145	45	54	M12	2.4
ROTA THW3 500-165	SFA 400	0153104	18	30	50	80	73		180	50	60	M16	13.5
ROTA THW3 500-165	SFA 400-C3	0154118	18	30	60		100	93	155	35	60	M16	21.5
ROTA THW3 500-165	SFA 400-C4	0154119	18	30	60		120	113	155	35	60	M16	22.4
ROTA THW3 500-165	SFA 400-C5	0154120	18	30	80		80	73	130	35	60	M16	16
ROTA THW3 500-165	SFA 400-C6	0154125	18	30	58		180	173	160	35	60	M16	35.1
ROTA THW3 500-165	SFA-AL 400	0172105	18	30	50	80	73		180	50	60	M16	5.1

Futtertyp *Chuck type*	**Bezeichnung** *Description*	**Ident.-Nr.** *ID*	**N** [mm]	**S** [mm]	**B** [mm]	**H** [mm]	**H1** [mm]	**H2** [mm]	**L** [mm]	**L1** [mm]	**b** [mm]	**Schrauben** *Screws*	**m/Satz** *m/set* [kg]
ROTA THW3 630-165	SFA 400	0153104	18	30	50	80	73		180	50	60	M16	13.5
ROTA THW3 630-165	SFA 400-C3	0154118	18	30	60		100	93	155	35	60	M16	21.5
ROTA THW3 630-165	SFA 400-C4	0154119	18	30	60		120	113	155	35	60	M16	22.4
ROTA THW3 630-165	SFA 400-C5	0154120	18	30	80		80	73	130	35	60	M16	16
ROTA THW3 630-165	SFA 400-C6	0154125	18	30	58		180	173	160	35	60	M16	35.1
ROTA THW3 630-165	SFA-AL 400	0172105	18	30	50	80	73		180	50	60	M16	5.1

Unser komplettes Sortiment Spannbacken finden Sie in unserem Spannbackenkatalog und online unter schunk.com

Our entire range of chuck jaws can be found in our chuck jaw catalog or online at schunk.com.

Harte Stufenaufsatzbacken, Segmentbacken

mit Kreuzversatz

Hard Stepped Top Jaws, Full Grip Jaws

with tongue and groove

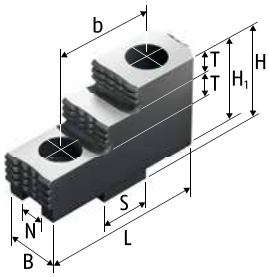

Harte Stufenaufsatzbacken SHF
Stahl 16MnCr5, gehärtet
Hard stepped top jaws SHF
Steel 16MnCr5, hardened

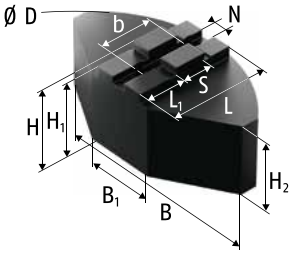

Segmentbacken SFA-SM
Stahl 16MnCr5 einsatzhärtbar
Full grip jaws SFA-SM
Steel 16MnCr5 suitable for case hardening

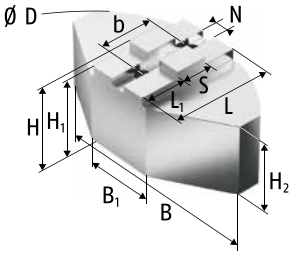

Segmentbacken SFA-SA
Aluminium
Full grip jaws SFA-SA
Aluminum

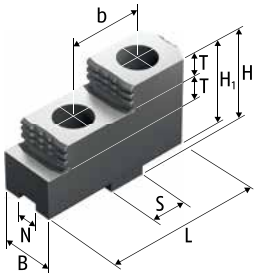

Harte Stufenaufsatzbacken SHF
Stahl 16MnCr5, gehärtet
Hard stepped top jaws SHF
Steel 16MnCr5, hardened

Technische Daten | *Technical data*

Futtertyp *Chuck type*	**Bezeichnung** *Description*	**Ident.-Nr.** *ID*	**N** [mm]	**S** [mm]	**B** [mm]	**B1** [mm]	**Ø D** [mm]	**H** [mm]	**H1** [mm]	**H2** [mm]	**L** [mm]	**L1** [mm]	**T** [mm]	**b** [mm]	**Schrauben** *Screws*	**m/Satz** *m/set* [kg]
ROTA THW3 200-52	SFA-SA 160	0174100	8	18	120	40	165	50	46	40	59.5	23		32	M8	1.8
ROTA THW3 200-52	SHF 160	0155100	8	18	20			36.5	32.5		63		7.5	32	M8	0.6
ROTA THW3 225-66	SFA-SA 200	0174101	10	20	140	50	200	58	54	48	72.5	32		40	M8	3.5
ROTA THW3 225-66	SFA-SA 201	0174105	10	20	140	50	200	80	76	70	72.5	32		40	M8	4.7
ROTA THW3 225-66	SFA-SM 200	0173101	10	20	140	64	200	60	56	50	70	27		40	M8	9
ROTA THW3 225-66	SHF 200	0155101	10	20	22			42	38		71.7		10	40	M8	2.4
ROTA THW3 265-81	SFA-SA 250	0174102	12	20	180	70	250	58	53	43	87.5	44		40	M12	4.8
ROTA THW3 265-81	SFA-SA 251	0174106	12	20	180	70	250	80	75	65	87.5	44		40	M12	6.4
ROTA THW3 265-81	SFA-SM 250	0173102	12	20	180	70	250	60	55	45	90	44		40	M12	12.8
ROTA THW3 265-81	SFA-SM 251	0173106	12	20	180	70	250	80	75	65	90	44		40	M12	16.8
ROTA THW3 265-81	SHF 250	0155102	12	20	30			55	50		90		14	40	M12	1.9
ROTA THW3 315-104	SHF 250	0155102	12	20	30			55	50		90		14	40	M12	1.9
ROTA THW3 400-128	SFA-SA 315	0174103	12	26	240	80	320	75	69	60	117	64		54	M12	10.8
ROTA THW3 400-128	SFA-SM 315	0173103	12	26	240	120	320	75	69	60	110	54		54	M12	28.9
ROTA THW3 400-128	SHF 315	0155103	12	26	36			62	56		105		15	54	M12	3.3
ROTA THW3 500-165	SFA-SA 400	0174104	18	30	330	150	440	90	83	60	160	95		60	M16	22.8
ROTA THW3 500-165	SFA-SM 400	0173104	18	30	330	150	440	85	78	55	160	95		60	M16	55.6
ROTA THW3 500-165	SHF 400	0155104	18	30	45			82	75		130		20	60	M16	6.8
ROTA THW3 630-165	SFA-SA 400	0174104	18	30	330	150	440	90	83	60	160	95		60	M16	22.8
ROTA THW3 630-165	SFA-SM 400	0173104	18	30	330	150	440	85	78	55	160	95		60	M16	55.6
ROTA THW3 630-165	SHF 400	0155104	18	30	45			82	75		130		20	60	M16	6.8

Unser komplettes Sortiment Spannbacken finden Sie in unserem Spannbackenkatalog und online unter schunk.com

Our entire range of chuck jaws can be found in our chuck jaw catalog or online at schunk.com.

Harte Krallenbacken für Außenspannung

Hard Claw Jaws for O.D. Clamping

mit Kreuzversatz

with tongue and groove

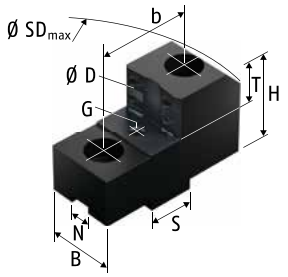

Harte Krallenbacken für Außenspannung SZKA
Stahl 16MnCr5, gehärtet
Hard claw jaws for O.D. clamping SZKA
Steel 16MnCr5, hardened

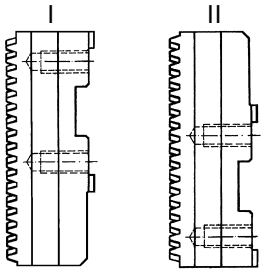

Grundbackenstellung
Position of base jaws

Technische Daten | *Technical data*

Futtertyp *Chuck type*	Spannbereich Ø D *Clamping range Ø D* [mm]	Schwingkreis SDmax *Swing diameter SDmax* [mm]	Grund-backen-stellung *Position of base jaws*	Bezeichnung *Description*	Ident.-Nr. *ID*	N [mm]	S [mm]	B [mm]	H [mm]	T [mm]	G	b [mm]	Schrauben *Screws*	m/Satz *m/set* [kg]
ROTA THW3 200-52	73.5 - 152	236	I	SZKA 163	0165146	8	18	40	40	20	M6	32	M8	1
ROTA THW3 200-52	56 - 134	236	II	SZKA 163	0165146	8	18	40	40	20	M6	32	M8	1
ROTA THW3 200-52	26 - 104	226	I	SZKA 169	0165174	8	18	26	40	20	M6	32	M8	1
ROTA THW3 200-52	31 - 86	226	II	SZKA 169	0165174	8	18	26	40	20	M6	32	M8	1
ROTA THW3 225-66	33 - 107	274.5	I	SZKA 212	0139153	10	20	26	45	25	M6	40	M8	1.4
ROTA THW3 225-66	24 - 69.5	274.5	II	SZKA 212	0139153	10	20	26	45	25	M6	40	M8	1.4
ROTA THW3 225-66	93 - 182.5	275	I	SZKA 213	0139154	10	20	30	45	25	M6	40	M8	1.3
ROTA THW3 225-66	56 - 144.5	275	II	SZKA 213	0139154	10	20	30	45	25	M6	40	M8	1.3
ROTA THW3 225-66	127.5 - 217.5	281	I	SZKA 216	0139159	10	20	30	45	25	M6	40	M8	1.2
ROTA THW3 225-66	90 - 179.5	281	II	SZKA 216	0139159	10	20	30	45	25	M6	40	M8	1.2
ROTA THW3 265-81	84 - 177	329	I	SZKA 263	0139160	12	20	30	50	25	M6	40	M12	1.4
ROTA THW3 265-81	28 - 113	324	II	SZKA 263	0139160	12	20	30	50	25	M6	40	M12	1.4
ROTA THW3 265-81	141 - 233.5	330	I	SZKA 266	0139163	12	20	40	50	25	M6	40	M12	1.9
ROTA THW3 265-81	79 - 170	330	II	SZKA 266	0139163	12	20	40	50	25	M6	40	M12	1.9
ROTA THW3 265-81	174.5 - 267.5	344	I	SZKA 268	0139165	12	20	40	50	25	M6	40	M12	2.2
ROTA THW3 265-81	111.5 - 204	344	II	SZKA 268	0139165	12	20	40	50	25	M6	40	M12	2.2
ROTA THW3 315-104	114 - 229	381	I	SZKA 263	0139160	12	20	30	50	25	M6	40	M12	1.4
ROTA THW3 315-104	27 - 143	377	II	SZKA 263	0139160	12	20	30	50	25	M6	40	M12	1.4
ROTA THW3 315-104	203.5 - 319	395.5	I	SZKA 268	0139165	12	20	40	50	25	M6	40	M12	2.2
ROTA THW3 315-104	118.5 - 233.5	395.5	II	SZKA 268	0139165	12	20	40	50	25	M6	40	M12	2.2
ROTA THW3 400-128	112 - 272	461	I	SZKA 321	0139166	12	26	40	53	25	M8	54	M12	3.1
ROTA THW3 400-128	38 - 194	461	II	SZKA 321	0139166	12	26	40	53	25	M8	54	M12	3.1
ROTA THW3 400-128	220 - 379.5	470	I	SZKA 324	0139169	12	26	40	53	25	M8	54	M12	2.8
ROTA THW3 400-128	142.5 - 302	470	II	SZKA 324	0139169	12	26	40	53	25	M8	54	M12	2.8
ROTA THW3 500-165	150 - 352	570	I	SZKA 409	0139170	18	30	50	71	33	M8	60	M16	6
ROTA THW3 500-165	43 - 232	570	II	SZKA 409	0139170	18	30	50	71	33	M8	60	M16	6
ROTA THW3 500-165	248.5 - 450.5	570	I	SZKA 412	0139173	18	30	50	71	33	M8	60	M16	5.1
ROTA THW3 500-165	130 - 331	570	II	SZKA 412	0139173	18	30	50	71	33	M8	60	M16	5.1
ROTA THW3 630-165	232 - 447	665.5	I	SZKA 409	0139170	18	30	50	71	33	M8	60	M16	6
ROTA THW3 630-165	44 - 247.5	665.5	II	SZKA 409	0139170	18	30	50	71	33	M8	60	M16	6
ROTA THW3 630-165	329.5 - 545.5	665.5	I	SZKA 412	0139173	18	30	50	71	33	M8	60	M16	5.1
ROTA THW3 630-165	132 - 346	665.5	II	SZKA 412	0139173	18	30	50	71	33	M8	60	M16	5.1

Unser komplettes Sortiment Spannbacken finden Sie in unserem Spannbackenkatalog und online unter schunk.com

Our entire range of chuck jaws can be found in our chuck jaw catalog or online at schunk.com.

Harte Stufenaufsatzbacken

Hard Stepped Top Jaws

mit Kreuzversatz

with tongue and groove

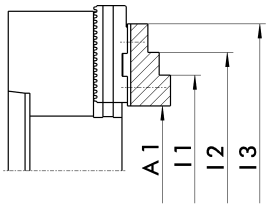

Grundbackenstellung II
Position of base jaws II

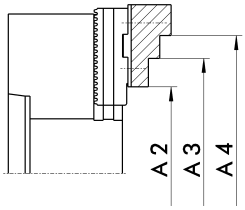

Grundbackenstellung I
Position of base jaws I

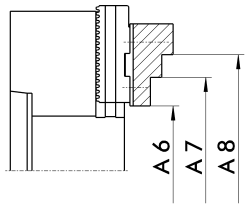

Grundbackenstellung II
Position of base jaws II

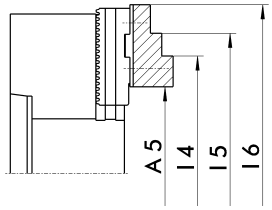

Grundbackenstellung I
Position of base jaws I

Außenspannung | *O.D. clamping*

Futtertyp *Chuck type*	**Bezeichnung** *Description*	**Ident.-Nr.** *ID*	**A1** [mm]	**A2** [mm]	**A3** [mm]	**A4** [mm]	**A5** [mm]	**A6** [mm]	**A7** [mm]	**A8** [mm]
ROTA THW3 200-52	SHF 160	0155100	8 - 85	32 - 109	78 - 154	102 - 179	26 - 103	14 - 91	59 - 136	84 - 161
ROTA THW3 225-66	SHF 200	0155101	10 - 97	49 - 136	101 - 188	128 - 215	48 - 135	14 - 98	66 - 150	93 - 177
ROTA THW3 265-81	SHF 250	0155102	15 - 105		83 - 173	163 - 253	79 - 169		40 - 109	120 - 189
ROTA THW3 315-104	SHF 250	0155102	22 - 135		112 - 225	192 - 305	108 - 221		40 - 139	120 - 219
ROTA THW3 400-128	SHF 315	0155103	51 - 208		126 - 283	235 - 392	129 - 286		48 - 205	157 - 314
ROTA THW3 500-165	SHF 400	0155104	35 - 235		151 - 351	271 - 471	155 - 355		59 - 231	179 - 351
ROTA THW3 630-165	SHF 400	0155104	35 - 235		231 - 431	351 - 551	235 - 435		59 - 231	179 - 351

Innenspannung | *I.D. clamping*

Futtertyp *Chuck type*	**Bezeichnung** *Description*	**Ident.-Nr.** *ID*	**I1** [mm]	**I2** [mm]	**I3** [mm]	**I4** [mm]	**I5** [mm]	**I6** [mm]
ROTA THW3 200-52	SHF 160	0155100	63 - 139	88 - 164	133 - 210	81 - 157	106 - 182	151 - 228
ROTA THW3 225-66	SHF 200	0155101	74 - 160	101 - 187	152 - 239	111 - 198	138 - 225	190 - 277
ROTA THW3 265-81	SHF 250	0155102	95 - 185	175 - 265		159 - 250	239 - 330	
ROTA THW3 315-104	SHF 250	0155102	102 - 215	182 - 295		188 - 301	268 - 381	
ROTA THW3 400-128	SHF 315	0155103	121 - 278	230 - 387		199 - 356	308 - 465	
ROTA THW3 500-165	SHF 400	0155104	146 - 346	267 - 467		266 - 466	387 - 587	
ROTA THW3 630-165	SHF 400	0155104	146 - 346	267 - 467		346 - 546	468 - 667	

Harte Stufenblockbacken

Hard Stepped Block Jaws

mit gerader Verzahnung

with straight serration

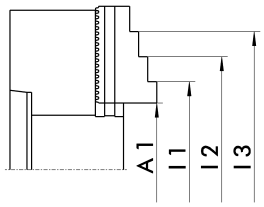

Harte Stufenblockbacken
Stahl 16MnCr5, einsatzgehärtet
Hard stepped block jaws
Steel 16MnCr5, case-hardened

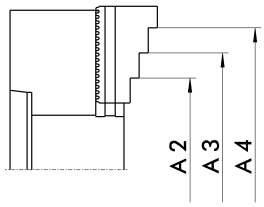

Harte Stufenblockbacken
Stahl 16MnCr5, einsatzgehärtet
Hard stepped block jaws
Steel 16MnCr5, case-hardened

Außenspannung | *O.D. clamping*

Futtertyp *Chuck type*	**Bezeichnung** *Description*	**Ident.-Nr.** *ID*	**A1** [mm]	**A2** [mm]	**A3** [mm]	**A4** [mm]
ROTA THW3 200-52	GST 140-160 I	0162097	35 - 83	65 - 113	96 - 144	127 - 175
ROTA THW3 225-66	GST 201	0162106	9 - 94	45 - 130	93 - 178	141 - 226
ROTA THW3 265-81	GST 251	0162105	9 - 109	59 - 159	114 - 214	169 - 269
ROTA THW3 315-104	GST 315	0162102	18 - 130	84 - 196	140 - 252	196 - 308
ROTA THW3 400-128	GST 400	0162103	41 - 197	110 - 267	178 - 335	246 - 403
ROTA THW3 500-165	GST 500-630	0162104	35 - 249	125 - 339	275 - 489	
ROTA THW3 630-165	GST 500-630	0162104	28 - 241	132 - 346	282 - 495	

Innenspannung | *I.D. clamping*

Futtertyp *Chuck type*	**Bezeichnung** *Description*	**Ident.-Nr.** *ID*	**I1** [mm]	**I2** [mm]	**I3** [mm]
ROTA THW3 200-52	GST 140-160 I	0162097	66 - 114	97 - 145	128 - 176
ROTA THW3 225-66	GST 201	0162106	54 - 139	102 - 187	150 - 235
ROTA THW3 265-81	GST 251	0162105	69 - 169	124 - 224	179 - 279
ROTA THW3 315-104	GST 315	0162102	75 - 187	132 - 244	188 - 300
ROTA THW3 400-128	GST 400	0162103	109 - 265	177 - 333	245 - 401
ROTA THW3 500-165	GST 500-630	0162104		138 - 352	288 - 502
ROTA THW3 630-165	GST 500-630	0162104		138 - 352	288 - 502

Schmierfett | *Grease*

	Beschreibung *Description*	Gebinde *Bundle*	Bezeichnung *Description*	Ident.-Nr. *ID*
	LINOMAX plus Hochleistungsfett als Standard zum regelmäßigen Abschmieren von Hand- und Kraftspannfuttern sowie Lünetten von SCHUNK. ***LINOMAX plus*** *High-performance grease as standard for regularly lubricating SCHUNK manual and power lathe chucks and steady rests.*	Kartusche *Cartridge*	LINOMAX plus Kartusche *LINOMAX plus cartridge*	1342585
		Dose *Can*	LINOMAX plus Dose *LINOMAX plus can*	1342586
		Eimer *Bucket*	LINOMAX plus Eimer *LINOMAX plus bucket*	1342587
	LINOMAX 100 Hochleistungsfett als Standard zum regelmäßigen Abschmieren von SCHUNK Dreh- und Spannfuttern bei Anwendungen, bei denen es zu Reaktionen zwischen LINOMAX plus und dem eingesetzten Kühlschmierstoff kommt. ***LINOMAX 100*** *High-performance grease as standard for regularly lubricating SCHUNK lathe chucks in applications, where reactions occur between LINOMAX plus and the used cooling lubricant.*	Kartusche *Cartridge*	LINOMAX 100 Kartusche *LINOMAX 100 cartridge*	0184220
	Fettpresse Hilfsmittel zur Schmierung von SCHUNK-Produkten aller Art. Mit der Fettpresse können Kartuschen aller LINOMAX Fettsorten verarbeitet werden. ***Grease gun*** *Auxiliary tools for lubrication of all kinds of SCHUNK products. The grease gun can be used for cartridges of all types of LINOMAX grease.*	Kartusche *Cartridge*	Fettpresse *Grease gun*	9900543

Zubehör | *Accessories*

	Beschreibung *Description*	Passend zu *Suitable for*	Bezeichnung *Description*	Ident.-Nr. *ID*
	Spannkraftmessgerät Zum Messen der Backenspannkraft von 2-, 3- und 6-Backenfuttern bis 6.000 min^{-1}. ***Clamping force tester*** *For measuring the jaw clamping force of 2, 3 and 6-jaw chucks up to 6,000 RPM.*	ROTA THW3 200-52 ROTA THW3 225-66 ROTA THW3 265-81 ROTA THW3 315-104 ROTA THW3 400-128 ROTA THW3 500-165 ROTA THW3 630-165	IFT Set	1404235
	Ausklinkschlüssel Sicherheitsschlüssel zum schnellen Wechseln der Backen bei Kraftspannfuttern mit Backenschnellwechselsystem. ***Jaw quick-change wrench*** *Security key for fast change of the jaws for power chucks with jaw quick-change system.*	ROTA THW3 200-52 ROTA THW3 225-66 ROTA THW3 265-81 ROTA THW3 315-104 ROTA THW3 400-128	SSH-A SW6-128	8705452
		ROTA THW3 500-165 ROTA THW3 630-165	SSH-A SW8-148	8703298
	Montageschlüssel Für Kraftspannfutter mit drehbarem Gewindering als Schlüsselausführung mit in den Gewindering einrastenden Mitnahmestiften. ***Mounting wrench*** *For power lathe chucks with rotating threaded rings as key design with driving pins that snap into the threaded ring.*	ROTA THW3 265-81	SSH-MN Ø81-228	1383213
		ROTA THW3 315-104	SSH-MN Ø104-228	1375097
		ROTA THW3 400-128	SSH-MN Ø128-228	1461383
		ROTA THW3 500-165 ROTA THW3 630-165	SSH-MN Ø165-228	1446103

Flansche Z-Rand auf Kurzkegel ISO 702-1 | *Z-mount adapter plate on short taper ISO 702-1*

	Ausführung *Version*	**Passend zu** *Suitable for*	**Futter** *Chuck*	**Spindel** *Spindle*	**Teilkreis Futter** *Chuck pitch circle* [mm]	**Teilkreis Spindel** *Spindle pitch circle* [mm]	**Höhe** *Height* [mm]	**Typ** *Type*	**Bezeichnung** *Description*	**Ident.-Nr.** *ID*
	Flansche FF ***Adapter plates FF***	ROTA THW3 200-52	Z140	Nr. 4	104.8	82.6	21	2	FF-T2 Z140-A4	0805000
				Nr. 5		104.8	16	1	FF-T1 Z140-A5	0803000
				Nr. 6		133.4	34	3	FF-T3 Z140-A6	0801000
		ROTA THW3 200-52 ROTA THW3 225-66 ROTA THW3 265-81	Z170	Nr. 5	133.4	104.8	25	2	FF-T2 Z170-A5	0805001
				Nr. 6		133.4	17	1	FF-T1 Z170-A6	0803001
				Nr. 8		171.4	40	3	FF-T3 Z170-A8	0801001
		ROTA THW3 265-81 ROTA THW3 315-104	Z220	Nr. 5	171.4	104.8	28	2	FF-T2 Z220-A5	0805002
				Nr. 6		133.4			FF-T2 Z220-A6	0805003
				Nr. 8		171.4	19	1	FF-T1 Z220-A8	0803002
				Nr. 11		235	50	3	FF-T3 Z220-A11	0803003
				Nr. 15		330.2	55		FF-T3 Z220-A15	0803020*
		ROTA THW3 400-128	Z300	Nr. 6	235	133.4	30	2	FF-T2 Z300-A6	0805004
				Nr. 8		171.4			FF-T2 Z300-A8	0805005
				Nr. 11		235	21	1	FF-T1 Z300-A11	0803004
				Nr. 15		330.2	55	3	FF-T3 Z300-A15	0803005**
		ROTA THW3 500-165	Z380	Nr. 8	330.2	171.4	38	2	FF-T2 Z380-A8	0805010
				Nr. 11		235			FF-T2 Z380-A11	0803006
				Nr. 15		330.2	47	1	FF-T1 Z380-A15	0803023***
		ROTA THW3 630-165	Z520	Nr. 20	463.6		62	3	FF-T2 Z520-A20	0805008

* mit Verschraubung Maschinenspindel M22 = 0803021
** mit Verschraubung Maschinenspindel M22 = 0803022
*** mit Verschraubung Maschinenspindel M22 = 0803024

* *with screw connection machine spindle M22 = 0803021*
** *with screw connection machine spindle M22 = 0803022*
*** *with screw connection machine spindle M22 = 0803024*

Flansche Z-Rand auf Z-Rand | *Adapter plates Z-mount to Z-mount*

	Ausführung *Version*	**Passend zu** *Suitable for*	**Futter** *Chuck*	**Spindel** *Spindle*	**Teilkreis Futter** *Chuck pitch circle* [mm]	**Teilkreis Spindel** *Spindle pitch circle* [mm]	**Höhe** *Height* [mm]	**Typ** *Type*	**Bezeichnung** *Description*	**Ident.-Nr.** *ID*
	Flansche FF ***Adapter plates FF***	ROTA THW3 200-52 ROTA THW3 225-66 ROTA THW3 265-81	Z170	Z140	133.4	104.8	21	2	FF-T2 Z170-Z140	0805013
		ROTA THW3 265-81 ROTA THW3 315-104	Z220	Z170	171.4	133.4	26		FF-T2 Z220-Z170	0805014
		ROTA THW3 400-128	Z300	Z220	235	171.4	30		FF-T2 Z300-Z220	0805015