CoroMill® MR80

Faceamento e perfilamento econômicos

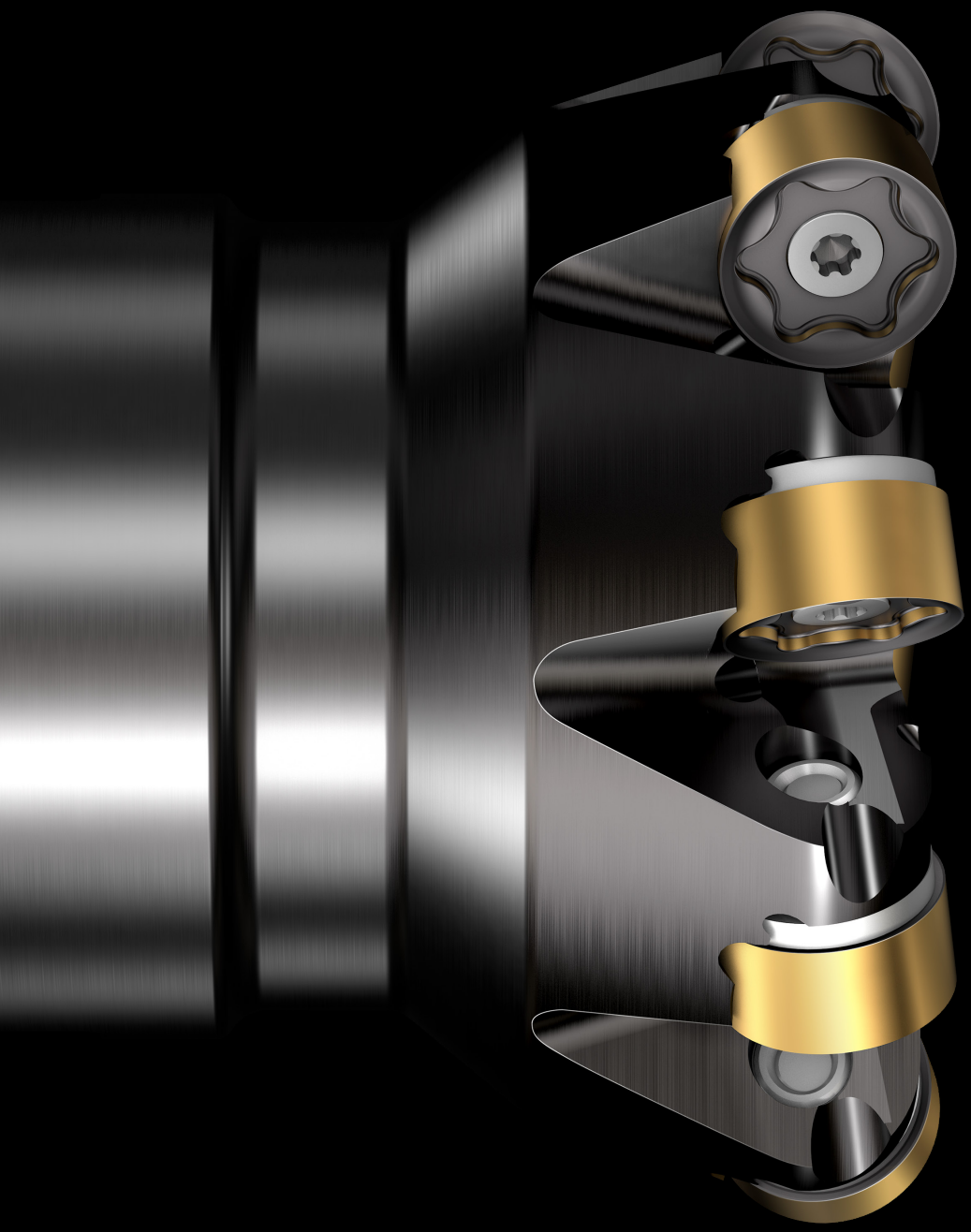

A CoroMill® MR80 foi desenhada para operações de desbaste desafiadoras em uma grande diversidade de aplicações de faceamento e perfilamento em aço e aço inoxidável.

Com a segurança de uma aresta de corte de pastilha redonda e nosso calço patenteado, a usinagem confiável e econômica é garantida em todas as situações.

SANDVIK
coromant

O solucionador de problemas

Graças à geometria de corte leve, a carga exercida sobre o fuso é menor. Como resultado, a CoroMill® MR80 é um solucionador de problemas confiável, lidando com longos balanços de forma eficaz em operações difíceis e sujeitas a vibrações.

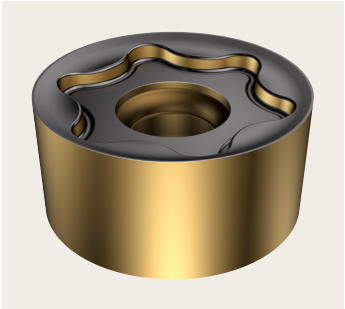

Graças ao design da pastilha de dupla face e a um total de 12 possibilidades de indexação, a CoroMill® MR80 é uma solução econômica principalmente em operações de fresamento de face.

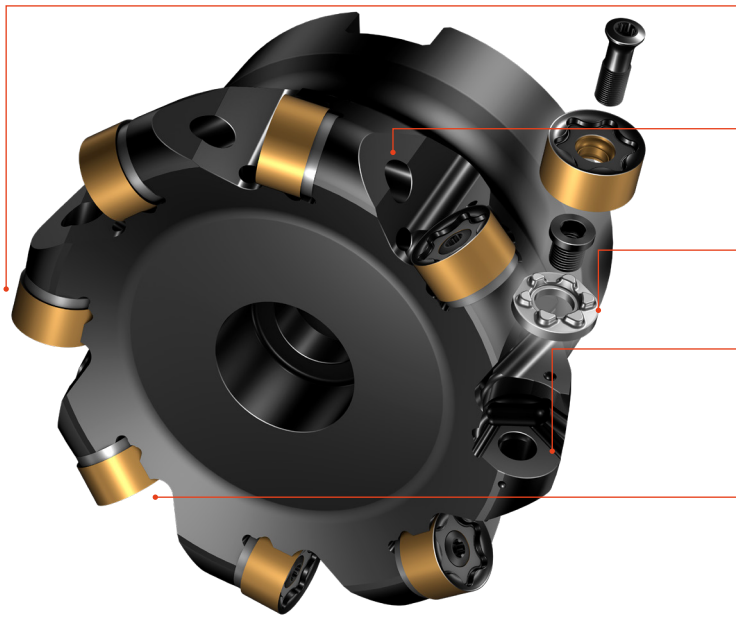

Desenho fresa de passo fino (z_n alto) para maior produtividade

Refrigeração interna para melhor escoamento de cavacos, especialmente para usinagem de NCI

Proteção por calços para maior segurança

O desenho robusto do tip seat oferece segurança adicional contra forças causadas por variações de fundição e forjamento

Projeto de bolsão aberto para melhorar o fluxo de cavacos, especialmente em usinagem de ISO M

As almofadas de montagem no calço garantem o posicionamento correto da pastilha no tip seat.

A orientação correta do calço no bolsão garante a precisão posicional da pastilha montada.

Aplicação

- Operações de fresamento em desbaste e semidesbaste que exigem a segurança de uma aresta de corte com pastilhas redondas.
- Faceamento e fresamento de cantos com recursos limitados de fresamento de bolsões e usinagem em rampa
- Usinagem interrompida e aplicações propensas a desgaste por entalhe.

Turbocompressor

Coletor do escape

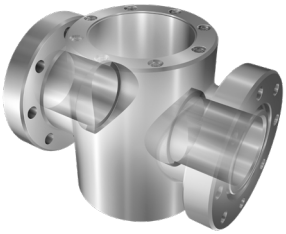

Corpo da válvula

Saiba mais sobre a CoroMill® MR80: **sandvik.coromant.com/coromillmr80**

P M K

Áreas de aplicação ISO

Distribuidor autorizado

C-1040:323 pt-BR © AB Sandvik Coromant 2023